Backrack+ Level Pack

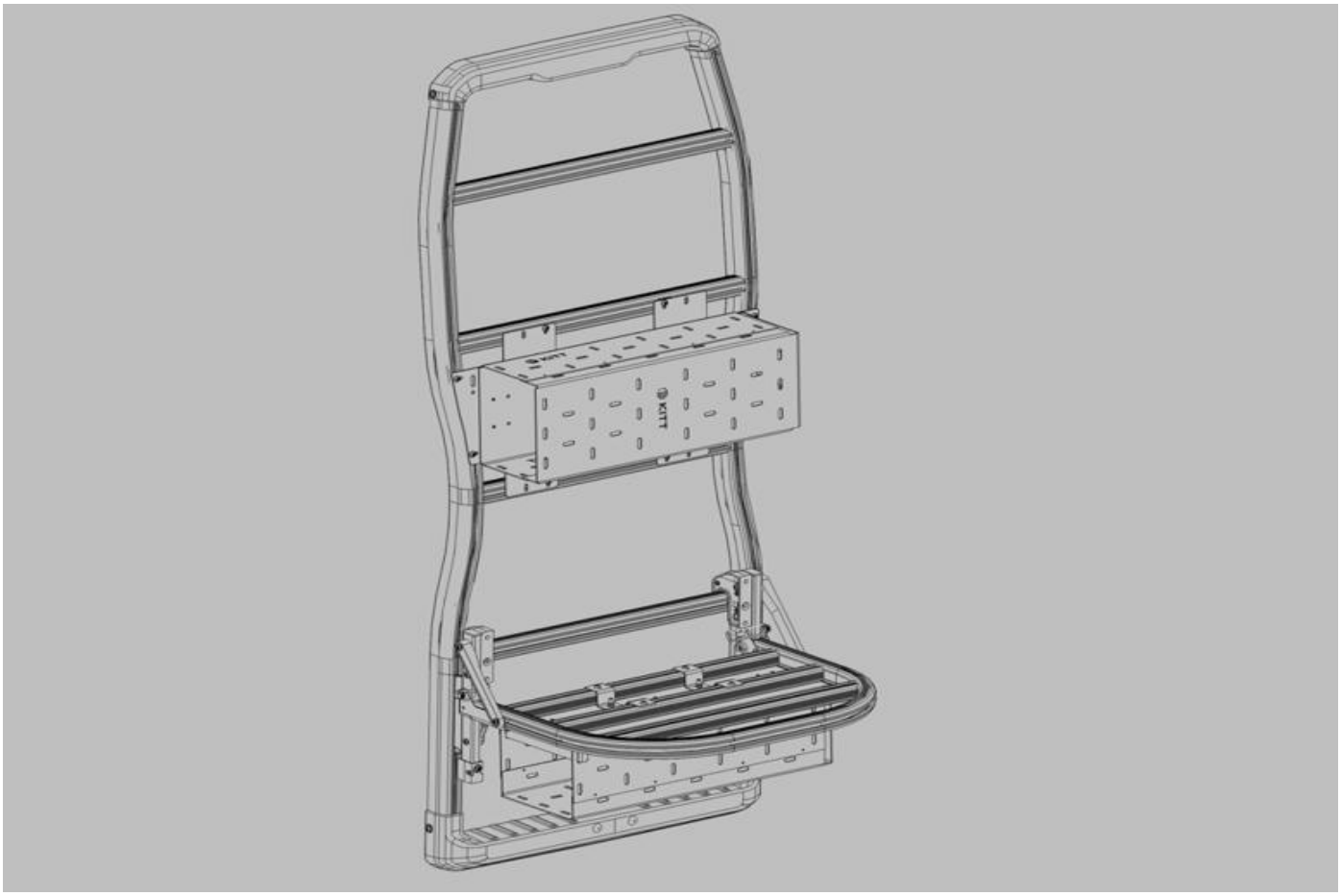

DE Sicherheits- und Montageanweisung
EN Safety and installation instructions
FR Instructions de sécurité et de montage
IT Istruzioni di sicurezza e montaggio
ES Instrucciones de seguridad y montaje
NL Veiligheids- en montage-instructies
NO Sikkerhets- og monteringsinstruksjoner
FIN Turvallisuus- ja asennusohjeet
SE Säkerhets- och monteringsanvisningar
POL Instrukcje bezpieczeństwa i montażu
CZ Bezpečnostní a montážní pokyny

(DE) Inhaltsverzeichnis

Herstellername und -adresse

Anrede

Copyright

1. Allgemeine Informationen
   - 1.1 Zweck
   - 1.2 Haftung
   - 1.3 Zielgruppe
2. Sicherheiten
   - 2.1 Verwendete Symbole und Signalwörter
   - 2.2 Allgemeine Hinweise
   - 2.3 Hinweise zur Beladung
   - 2.4 Hinweise zu Nutensteinen
   - 2.5 Bestimmungsgemäße Verwendung
   - 2.6 Vorhersehbarer Fehlgebrauch
   - 2.7 Restrisiken
3. Lieferumfang
   - 3.2 Schematische Darstellung
4. Montage
   - 4.1 Vorausssetzungen für Montage
     - 4.1.1 Personal
     - 4.1.2 Benötigtes Werkzeug
     - 4.1.3 Umgebungsbedingungen
   - 4.2 Montage-Situationen
   - 4.3 Montage
     - 4.3.1 Montage-Situation 1
     - 4.3.2 Montage-Situation 2
     - 4.3.3 Montage-Situation 3
     - 4.3.4 Aufahrkeil verstauen
   - 4.4 Nach der Montage
5. Demontage
6. Transport und Lagerung
7. Reinigung und Wartung
8. Entsorgung

Herstellername und -adresse

Erwin Hymer Group Services GmbH
Holzstraße 15
88339 Bad Waldsee
Germany

Anrede

Zur besseren Lesbarkeit verwendet Erwin Hymer Group Services GmbH in dieser Montageanleitung das generische Maskulinum. Diese Formulierung umfasst alle Geschlechter und spricht alle gleichermaßen an.

Copyright

Diese Montageanleitung ist urheberrechtlich geschützt. Vervielfältigung oder Verarbeitung jeglicher Art müssen Sie der Erwin Hymer Group Services GmbH genehmigen lassen ©2025.

1 Allgemeine Informationen

Das Backrack+ Level Pack kann sowohl am Backrack+-Grundträger als auch am Mini Rack erfolgen. Das Montageprinzip ist dasselbe.

Änderungen bezüglich Konstruktion, Ausstattung und Farbe bleiben vorbehalten. Alle Abbildungen sind beispielhafte Darstellungen.

HINWEIS	
	Vor der Montage und Nutzung des Produkts: • Sicherstellen, dass Sie diese Montageanleitung gelesen und verstanden haben. • Diese Benutzerinformation im Fahrzeug stets mitführen und bei Besitzerwechsel weitergeben. • Bei Montage und Verwendung des Produkts alle Vorgaben seitens des Fahrzeugherstellers beachten (siehe Fahrzeuganleitung). • Backrack+ Level Pack nur gemäß Montageanleitung anbringen.

1.1 Zweck

Diese Anleitung beschreibt die fachgerechte Montage der Backrack+ Level Pack. Sie gilt für die Montage am Backrack+.

1.2 Haftung

Bei unsachgemäßer, von der Montageanleitung abweichender Handhabung oder nicht bestimmungsgemäßer Verwendung erlischt jeglicher Garantie- und Gewährleistungsanspruch gegenüber dem Hersteller.
Bei Umbauten und Änderungen am Backrack+ Level Pack erlischt die Betriebserlaubnis.

1.3 Zielgruppe

Diese Montageanleitung richtet sich die autorisierte Werkstatt.
Für die Montage ist ein gutes technisches Grundverständnis und handwerkliche Fähigkeiten notwendig.
Nur für geschultes Fachpersonal darf die Arbeiten ausführen.
Für die Einhaltung der entsprechenden Vorschriften ist die autorisierte Werkstatt verantwortlich.

2 Sicherheiten

2.1 Verwendete Symbole und Signalwörter

Die Sicherheitshinweise sind nach dem Grad der Gefährdung, der Eintrittswahrscheinlichkeit und der Auswirkung eines Risikos wie folgt abgestuft.

GEFAHR!	
	Wenn Sie diese Situation nicht vermeiden, besteht unmittelbare Lebensgefahr. Die Folgen sind Tod oder schwerste Verletzungen (Invalidität).

WARNUNG!	
	Wenn Sie diese Situation nicht vermeiden, besteht eine unmittelbare Verletzungsgefahr. Die Folge sind schwerste Verletzungen (Invalidität).

VORSICHT!	
	Wenn Sie diese Situation nicht vermeiden, besteht die Gefahr einer Verletzung oder eines Sachschadens. Das Ergebnis sind reversible leichte bis mittelschwere Verletzungen.

HINWEIS	
	Informationen weisen auf eine effiziente, umweltfreundliche und vereinfachte Handhabung, besondere Merkmale oder Empfehlungen hin.

2.2 Allgemeine Hinweise

HINWEIS	
	Bei der Nutzung des Backrack+ Level Pack die nationalen Gesetze des jeweiligen Landes einhalten. Das Einfahren in Waschstraßen inklusive der montierten Aufbaukomponenten ist verboten.

VORSICHT!	
	Unfallgefahr durch beschädigte Teile! • Beschädigte Teile umgehend durch Originalersatzteile ersetzen. • Beschädigtes Backrack+ Level Pack nicht zum Transport verwenden. • Backrack+ Level Pack nur an Fahrzeugen mit ordnungsgemäß montiertem Backrack+ montieren.

2.3 Hinweise zur Beladung

GEFAHR!	
	Lebensgefahr durch herabfallende Ladung oder Teile im Fahrbetrieb! • Level Pack sicher verschließen und mit Verschlussbügel sichern. • Ladung gegen Verrutschen sichern, regelmäßig auf korrekte Position überprüfen. • Ladung sorgfältig mit speziellen Gurten (Kunststoff / Textil) sichern. Keine elastischen Bänder verwenden. • Bei Überstand der Ladung, diese entsprechend den gesetzlichen Vorgaben sichern und ggf. vorschriftsmäßig kennzeichnen. • Sperrige Ladung nicht in Planen einpacken. Leicht verlierbare Teile der Ladung (z. B. Luftpumpe, Akku) und sperriges Zubehör (z. B. Kindersitz, Seitentaschen) vor Fahrtantritt demontieren.

WARNUNG!	
	Unfallgefahr durch fehlerhafte Beladung oder Teile! • Vorsicht beim Öffnen / Schließen der Hecktüren in Hanglage bei angebrachter Ladung. • Bei der Beladung auf verteilte Last, auf einen möglichst niedrigen Schwerpunkt und eine Position nah an der Tür achten. • Bei der Beladung darauf achten, dass keine Fahrzeugkomponenten verdeckt sind (z. B. Scheibenwischer, Spoiler, Auspuff). • Sicherstellen, dass die Ladung nicht über den Umriss des Fahrzeuges hinausragt. • Sichtbehinderung durch Ladung oder Abspanngurte vermeiden.

2.4 Hinweise zu Nutensteinen

VORSICHT!	
	Unfallgefahr durch beschädigte Nutensteine! • Ausschließlich Originalzubehör-Nutensteine verwenden. • Nutensteine nur in den für die zugelassenen Anbaukomponenten vorgesehenen Bereichen verwenden.

2.5 Bestimmungsgemäße Verwendung

- Das Backrack+ Level Pack dient ausschließlich dem Transport von Auffahrkeilen.
- Jede andere Nutzung ist nicht bestimmungsgemäß und ist verboten.
- Die maximale Belastung des Level Pack beträgt 5 kg. Jede höhere Belastung ist verboten.

2.6 Vorhersehbarer Fehlgebrauch

- Backrack+ Level Pack ist nicht für die Montage durch Kinder, Jugendliche und geistig sowie kognitiv eingeschränkte Personen ausgelegt.
- Die Montage muss am Backrack+ oder am Mini Rack erfolgen.
- Für die Befestigung ist die autorisierte Werkstatt verantwortlich. Level Pack ordnungsgemäß befestigen.
- Vor jeder Fahrt überprüfen, ob das Level Pack fest verbaut ist.
- Vor jeder Fahrt Backrack+ Level Pack prüfen.
- Die maximale Traglast des Backrack+-Grundträgers und des Mini Racks niemals überschreiten.

2.7 Restrisiken

VORSICHT!	
	Unfallgefahr durch unsachgemäße Sicherung der Ladung! • Eine unsachgemäß gesicherte Ladung kann sich lösen und während der Fahrt zu Unfällen führen. • Sicherung der Ladung vor jeder Fahrt prüfen. • Vor jeder Fahrt eine Abfahrtskontrolle gem. §23 StVO durchführen. • Sicherstellen, dass die Veränderung der Achslastverteilung durch Grundträger / Zubehör nicht zu einem Überschreiten der zulässigen Achslasten führt.

VORSICHT!	
	Unfallgefahr durch verändertes Fahrverhalten! Durch montiertes und beladenes Backrack+ Level Pack ändert sich das Fahrverhalten des Fahrzeugs. • Erhöhte Bremswege einrechnen und mit angepasster Geschwindigkeit fahren. • Auf geänderte Seitenwindempfindlichkeit achten.

VORSICHT!	
	Unfallgefahr und Schäden am Fahrzeug durch fehlerhafte Montage! Aufgrund mangelhafter Montage können sich Backrack+ Level Pack oder Ladung während der Fahrt lösen und zu Unfällen führen. • Keine elastischen Spannbänder verwenden. • Alle Schraubverbindungen und Spannbänder erstmalig nach der Erstmontage, nach kurzer Fahrt (ca. 50 km) und dann vor jeder Fahrt auf Beschädigungen, festen Halt und ordnungsgemäßen Sitz prüfen und ggf. nachziehen. • Schadhafte Teile sofort durch Originalersatzteile ersetzen. • Bei ungewöhnlichen Geräuschen oder verändertem Fahrverhalten sicheren Sitz von Ladung und Backrack+ Level Pack prüfen.

VORSICHT!	
	Schäden durch vergrößerte Fahrzeugmaße! Durch montiertes und beladenes Backrack+ Level Pack vergrößern sich die Abmessungen des Fahrzeugs. • Bei der Nutzung des Backrack+ Level Pack beachten, dass die Funktion von Einparksensoren und Rückfahrkamera eingeschränkt sein kann. • Werden Fahrzeugbeleuchtung oder Kennzeichen durch Zubehör oder Ladung verdeckt (auch teilweise), diese duplizieren. • Vor Fahrtantritt sicherstellen, dass alle Leuchten und Kennzeichen sichtbar und voll funktionsfähig sind.

VORSICHT!	
	Schäden durch Aufschwenken der Tür! Beim Aufschwenken der Tür kann das montierte und beladene Backrack+ Level Pack die Außenhaut des Fahrzeugs beschädigen. • Tür vorsichtig öffnen.

3 Lieferumfang

Hinweis	
	Lieferung nach dem Auspacken auf Schäden und Vollständigkeit prüfen. Mängel umgehend dem Handelspartner melden.

Hinweis	
	Schrauben mit Schraubensicherungslack vollständig auf Anschlag eindrehen und mit dem genannten Drehmoment anziehen.

3.2 Schematische Darstellung

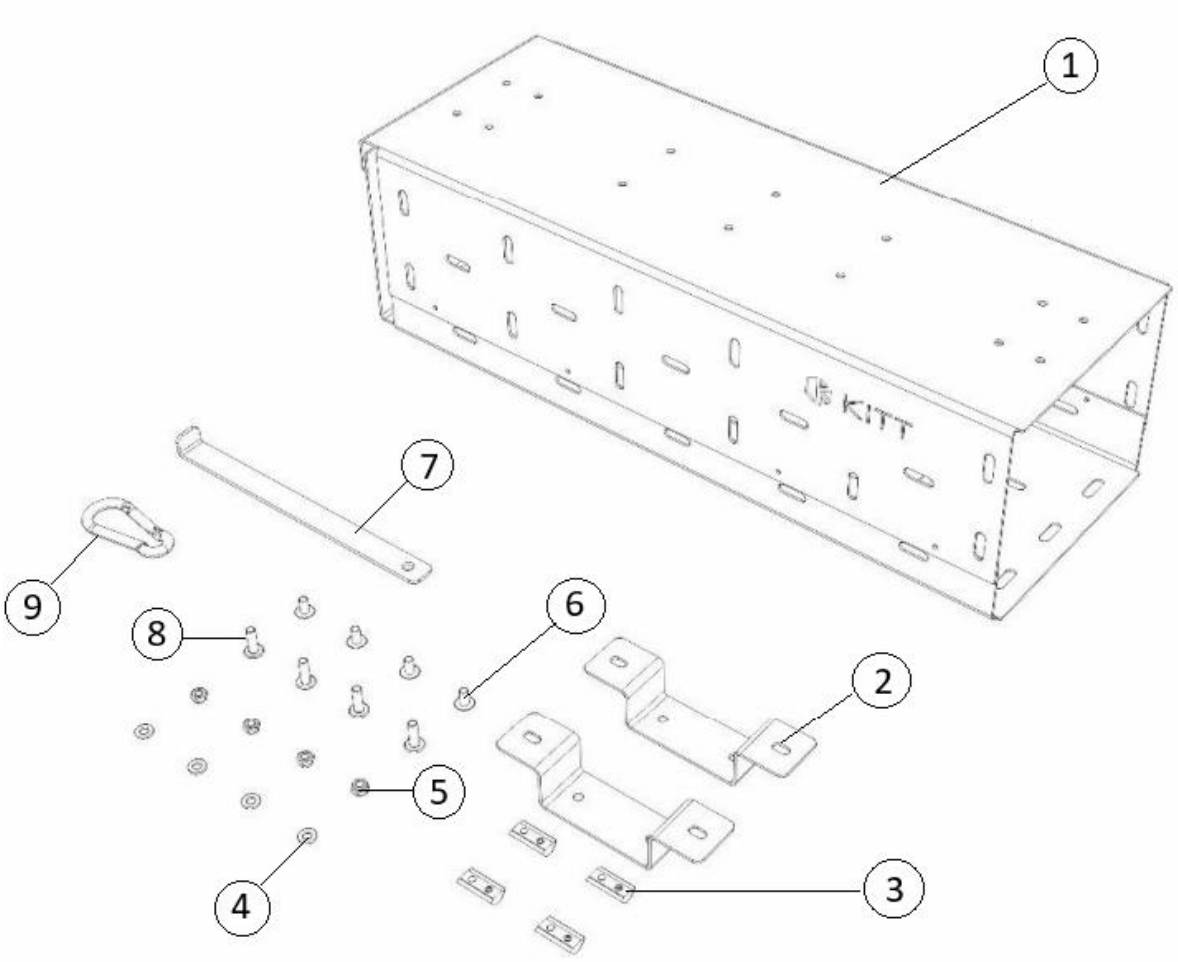

Pos.	Stückzahl	Bezeichnung	Teilenummern
1	1 x	Level-Pack	
2	2 x	Halterung	3543091
3	4 x	Nutenstein	3420987
4	4 x	Scheibe	3012137
5	4 x	Sicherungsmutter	3315094
6	4 x	Flachkopfschraube M6x12	3728512
7	1x	Schließblech	3693180
8	4 x	Flachkopfschraube M6x20	3728520
9	1 x	Karabinerhaken	3735786

4 Montage
4.1 Voraussetzungen für Montage
4.1.1 Personal
Nur für geschultes Fachpersonal darf die Arbeiten ausführen.
Für die Montage ist die Personalkapazität von einer Person ausreichend.

4.1.2 Benötigtes Werkzeug

Stückzahl	Bezeichnung
1 x	Innensechskantschlüssel SW 4/ SW 3
1 x	Schraubenschlüssel SW10
1 x	Drehmomentschlüssel
1 x	Verlängerung Drehmomentschlüssel
1 x	Stecknuss SW 4/ SW 3

4.1.3 Umgebungsbedingungen
Die Montage können Sie bei einer Temperatur zwischen 10 °C und 25 °C, bei einer Luftfeuchtigkeit zwischen 40% und 60% in einem sauberen Umfeld durchführen.
Um den Arbeitsplatz herum ist ein Radius von 2 m ausreichend.

4.2 Montage-Situationen
Montagesituation 1:

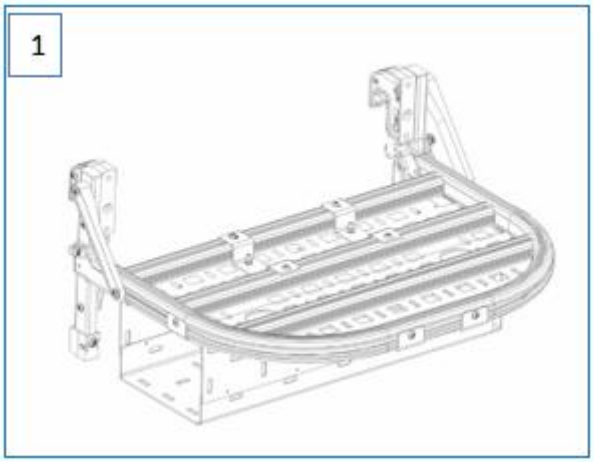

Montage am Mini Rack mit Adventure-Plate und Level Pack

Montagesituation 2:

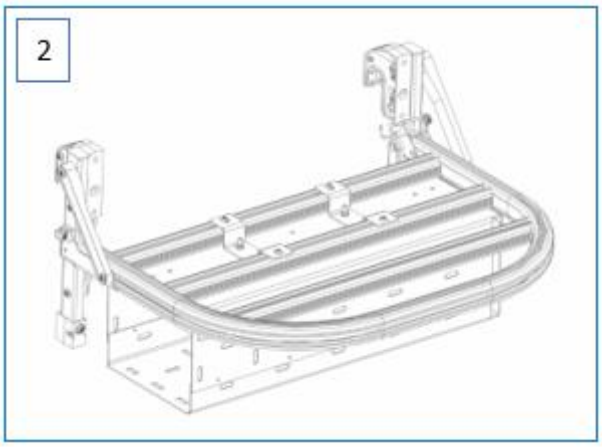

Montage am Mini Rack mit Level Pack

Montagesituation 3:

Montage am Backrack+-Grundträger mit Adventure-Plate + Level Pack

4.3 Montage

4.3.1 Montage-Situation 1

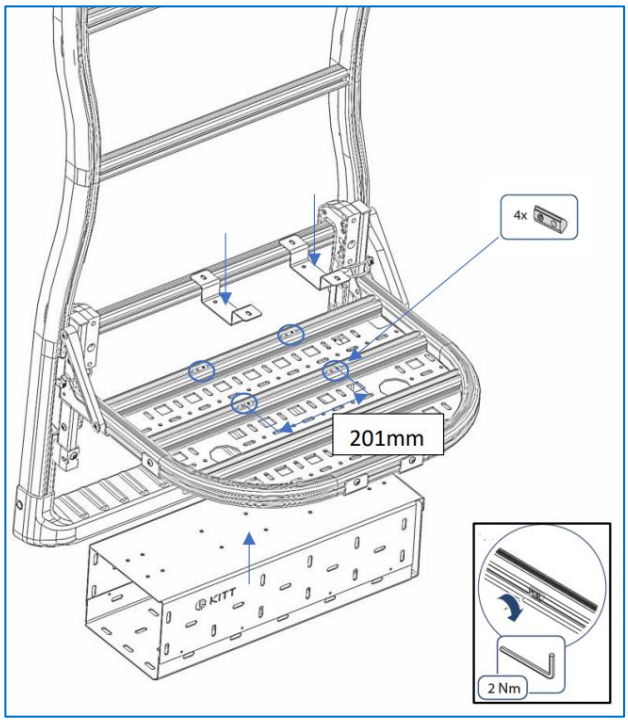

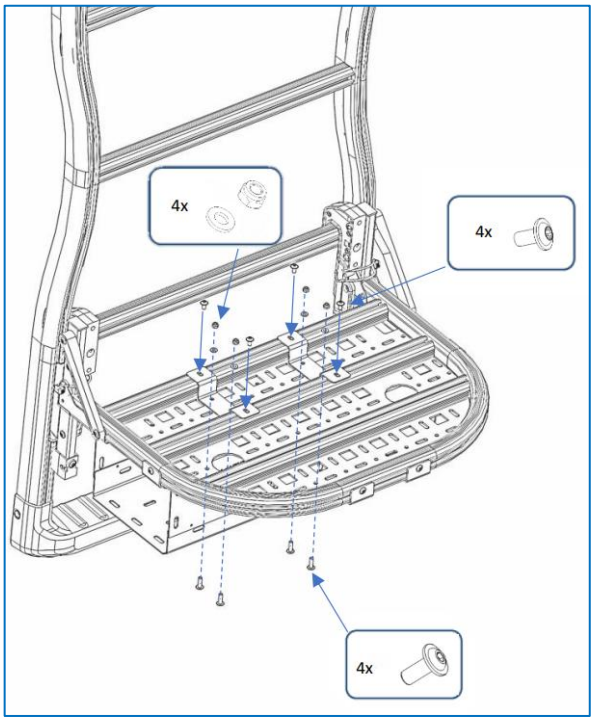

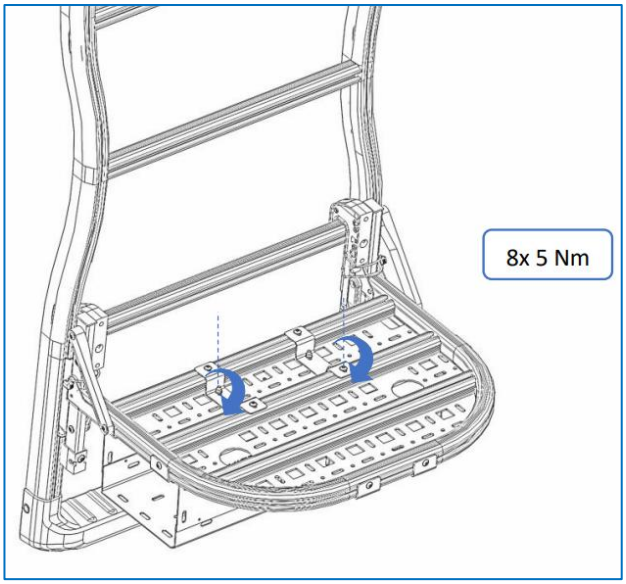

4.3.2 Montage-Situation 2

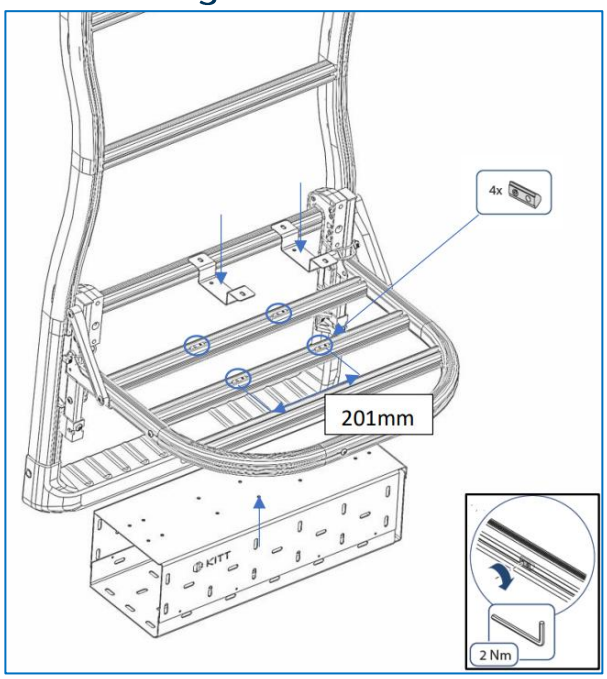

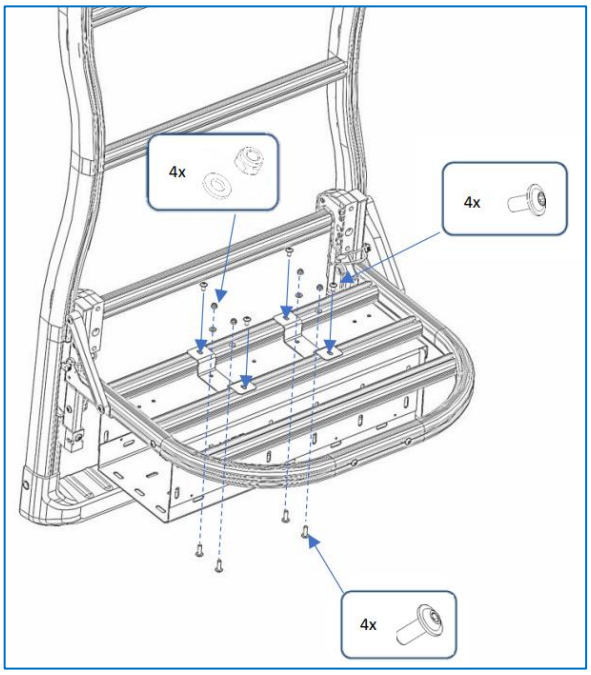

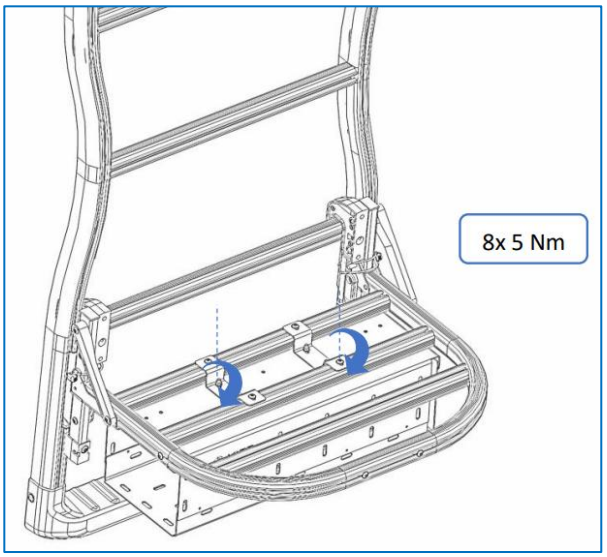

4.3.3 Montage-Situation 3

HINWEIS	
	Ganz links in Bild 15 sehen Sie die verschiedenen Positionen der Adventure Plate am Backrack+. Das Montageprinzip der Ramp-Box am Backrack ist an allen fünf Positionen der Adventure Plate gleich.

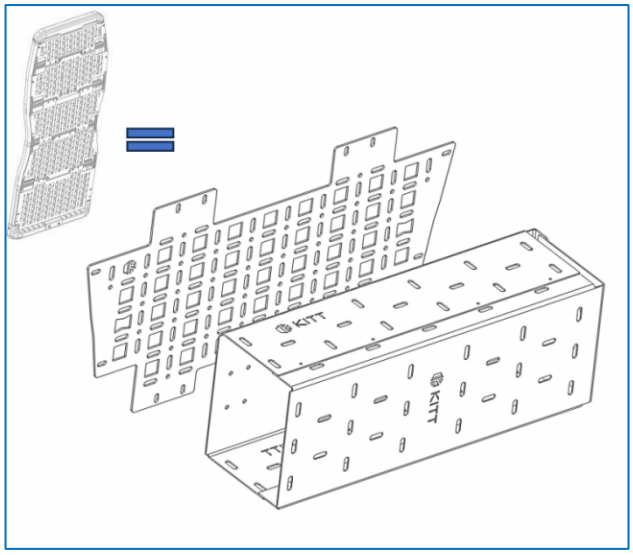

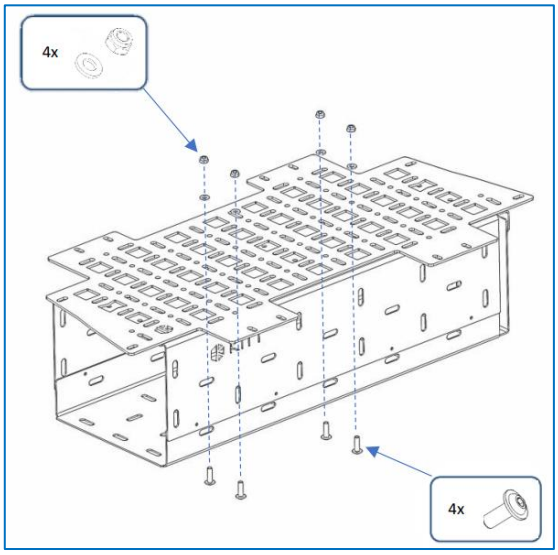

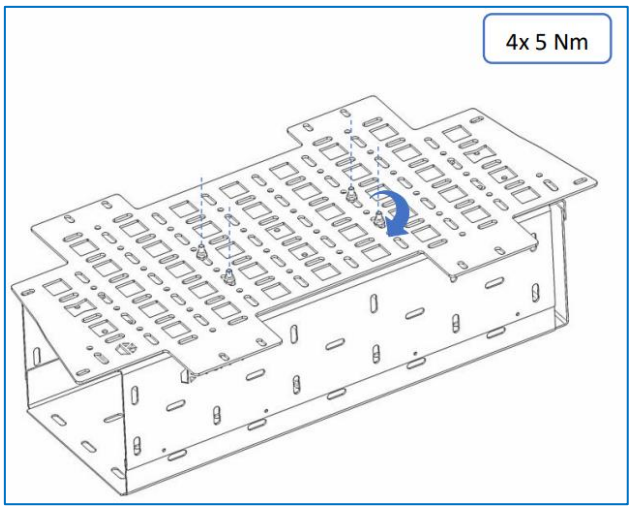

4.3.4 Auffahrkeil verstauen

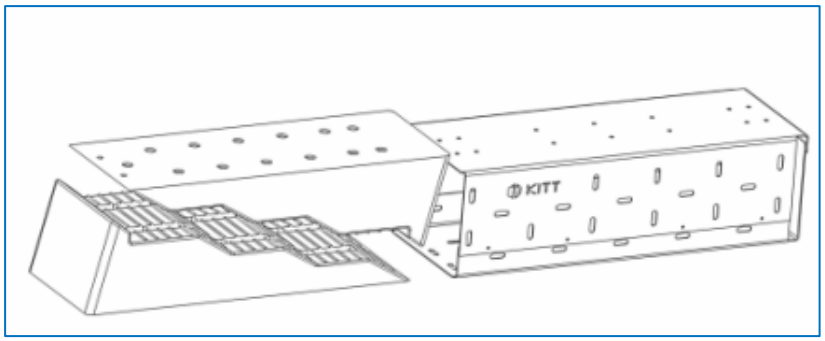

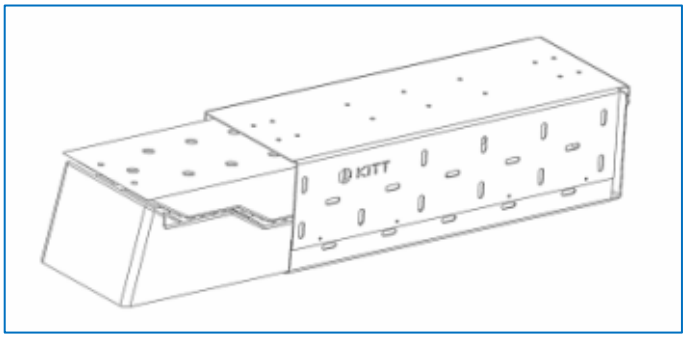

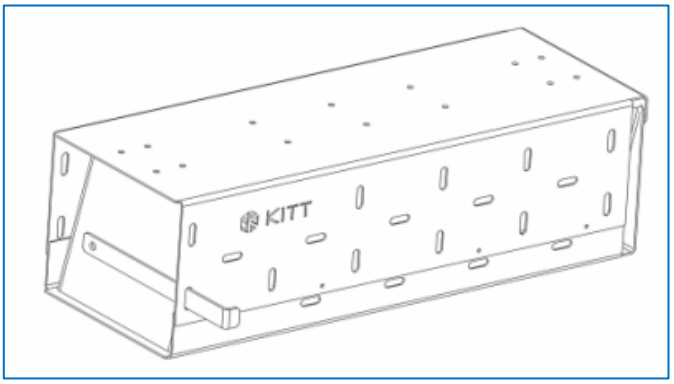

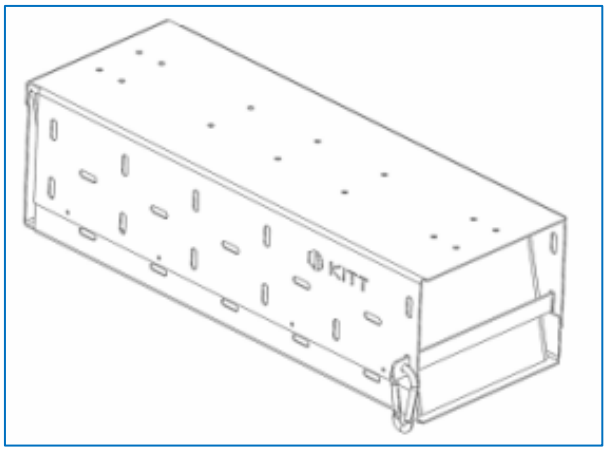

4.4 Nach der Montage

- Regelmäßige Sichtprüfung (korrekte Ausrichtung, feste Verschraubung etc.)

5 Demontage

- Die Demontage erfolgt umgekehrt zur Montage.

6 Transport und Lagerung

- Backrack+ Level Pack trocken, sauber und frostfrei bei 10 °C bis 25 °C lagern.

7 Reinigung und Wartung

- Befestigungsschrauben in regelmäßigen Abständen nachziehen.
- Backrack+ Level Pack regelmäßig, spätestens nach Salzwassereinwirkung, mit warmem Wasser und geeigneten Reinigungsmitteln reinigen. Keine aggressiven Reinigungsmittel verwenden.
- Grundträger / Zubehör nicht in Waschstraßen reinigen.
- Komponenten regelmäßig reinigen und mit Korrosionsschutz (Schmiermittel) behandeln.

8 Entsorgung

Alle Komponenten des Grundträgers / Zubehör sind vollständig wiederverwertbar und können zur Wiederverwertung entsprechenden Sammelstellen übergeben werden.

(EN) Table of contents

Manufacturer name and address

Title

Copyright

1. General information
   - 1.1 Purpose
   - 1.2 Liability
   - 1.3 Target group
2. Collateral
   - 2.1 Symbols and signal words used
   - 2.2 General information
   - 2.3 Notes on loading
   - 2.4 Notes on sliding blocks
   - 2.5 Intended usage
   - 2.6 Foreseeable misuse
   - 2.7 Residual risks
3. Contents
   - 3.2 Schematic representation
4. Assembly
   - 4.1 Prerequisites for assembly
     - 4.1.1 Personnel
     - 4.1.2 Tools required
     - 4.1.3 Ambient conditions

4.2 Assembly situations
4.3 Assembly
4.3.1 Assembly situation 1
4.3.2 Assembly situation 2
4.3.3 Assembly situation 3
4.3.4 Stow the storage wedge
4.4 After assembly
5. Disassembly
6. Transport and storage
7. Cleaning and maintenance
8. Waste disposal

Manufacturer name and address

Erwin Hymer Group Services GmbH
Holzstraße 15
88339 Bad Waldsee
Germany

Title

For better readability, Erwin Hymer Group Services GmbH uses the generic masculine in these assembly instructions. This formulation encompasses all genders and addresses everyone equally.

Copyright

These assembly instructions are protected by copyright. Reproduction or processing of any kind must be authorised by Erwin Hymer Group Services GmbH ©2025.

1 General information

The Backrack+ Level Pack can be attached to both the Backrack+ base rack and the Mini Rack. The assembly principle is the same.

We reserve the right to make changes to the design, equipment and colour. All illustrations are examples.

NOTE	
	Before installing and using the product: • Ensure that you have read and understood these assembly instructions. • Always keep this user information in the vehicle and pass it on if the vehicle changes hands. • When installing and using the product, observe all specifications of the vehicle manufacturer (see vehicle manual). • Only attach the Backrack+ Level Pack in accordance with the assembly instructions.

1.1 Purpose

These instructions describe the correct installation of the Backrack+ Level Pack. It applies to mounting on the Backrack+.

1.2 Liability

Improper handling, handling that deviates from the assembly instructions or improper use will invalidate any guarantee and warranty claims against the manufacturer.
Conversions and modifications to the Backrack+ Level Pack invalidate the operating licence.

1.3 Target group

These assembly instructions are intended for authorised workshops.
A good basic technical understanding and manual skills are required for assembly.
Only trained specialists may carry out the work.
The authorised workshop is responsible for compliance with the relevant regulations.

2 Collateral

2.1 Symbols and signal words used

The safety instructions are graded according to the degree of hazard, the probability of occurrence and the impact of a risk as follows.

DANGER!	
	If you do not avoid this situation, there is an immediate danger to life. The consequences are death or very serious injuries (invalidity).

WARNING!	
	If you do not avoid this situation, there is an immediate risk of injury. This results in extremely serious injuries (invalidity).

CAUTION!	
	If you do not avoid this situation, there is a risk of injury or damage to property. The result is reversible minor to moderate injuries.

NOTE	
	Information indicates efficient, environmentally friendly and simplified handling, special features or recommendations.

2.2 General information

NOTE	
	When using the Backrack+ Level Pack, comply with the national laws of the respective country. It is forbidden to drive into car washes including the mounted body components.

CAUTION!	
	Risk of accident due to damaged parts! • Replace damaged parts immediately with original spare parts. • Do not use a damaged Backrack+ Level Pack for transport. • Only fit the Backrack+ Level Pack to vehicles with a properly fitted Backrack+.

2.3 Notes on loading

DANGER!	
	Danger to life due to falling load or parts when travelling! • Close the Level Pack securely and secure with the locking clip. • Secure load against slipping, check regularly for correct position. • Secure the load carefully with special straps (plastic / textile). Do not use elasticated straps. • If the load protrudes, secure it in accordance with the legal requirements and, if necessary, label it in accordance with regulations. • Do not wrap bulky loads in tarpaulins. Easily lost parts of the load (e.g. Air pump, battery) and bulky accessories (e.g. Child seat, side bags) before setting off.

WARNING!	
	Risk of accident due to incorrect loading or parts! • Take care when opening/closing the rear doors on a slope with a load attached. • When loading, ensure that the load is splittered, that the centre of gravity is as low as possible and that it is positioned close to the door. • When loading, ensure that no vehicle components are covered (e.g. Windscreen wipers, spoiler, exhaust pipe). • Ensure that the load does not protrude beyond the outline of the vehicle. • Avoid obstructing the view with loads or lashing straps.

2.4 Notes on sliding blocks

CAUTION!	
	Risk of accident due to damaged sliding blocks! • Only use original accessory sliding blocks. • Only use sliding blocks in the areas intended for the approved add-on components.

2.5 Intended use

- The Backrack+ Level Pack is used exclusively for transporting ramps.
- Any other use is not in accordance with the intended purpose and is prohibited.
- The maximum load of the Level Pack is 5 kg. Any higher load is prohibited.

2.6 Foreseeable misuse

- Backrack+ Level Pack is not designed for assembly by children, adolescents and mentally or cognitively impaired persons.
- It must be mounted on the Backrack+ or Mini Rack.
- The authorised workshop is responsible for fastening. Attach the level pack properly.
- Before each journey, check that the level pack is securely installed.
- Check the Backrack+ Level Pack before every journey.
- Never exceed the maximum load capacity of the Backrack+ base support and the Mini Rack.

2.7 Residual risks

CAUTION!	
	Risk of accident due to improper fuse of the load! • An improperly secured load can come loose and lead to accidents during the journey. • Check the fuse of the load before each journey. • Carry out a departure check in accordance with §23 StVO before every journey. • Ensure that the change in axle load distribution due to the base carrier / accessories does not lead to the permissible axle loads being exceeded.

CAUTION!	
	Risk of accident due to altered driving behaviour! The driving behaviour of the vehicle changes when the Backrack+ Level Pack is mounted and loaded. • Allow for increased braking distances and drive at an appropriate speed. • Pay attention to changed crosswind sensitivity.

CAUTION!	
	Risk of accident and damage to the vehicle due to incorrect installation! Incorrect assembly can cause the Backrack+ Level Pack or load to come loose during the journey and lead to accidents. • Do not use elastic tensioning straps. • Check all screw connections and tensioning straps for the first time after initial installation, after a short ride (approx. 50 km) and then before each ride for damage, firm hold and proper fit and retighten if necessary. • Replace damaged parts immediately with original spare parts. • In the event of unusual noises or changes in driving behaviour, check that the load and Backrack+ Level Pack are securely seated.

CAUTION!	
	Damage due to enlarged vehicle dimensions! The dimensions of the vehicle increase when the Backrack+ Level Pack is mounted and loaded. • When using the Backrack+ Level Pack, please note that the function of the parking sensors and reversing camera may be restricted. • If vehicle lighting or licence plates are obscured (even partially) by accessories or cargo, duplicate them. • Before setting off, make sure that all lamps and licence plates are visible and fully functional.

CAUTION!	
	Damage caused by the door swinging open! When the door is swivelled open, the fitted and loaded Backrack+ Level Pack can damage the outer skin of the vehicle. • Open the door carefully.

3 Contents

Note	
	Check the delivery for damage and completeness after unpacking. Report defects to the dealer immediately.

Note	
	Screw in the screws completely to the stop using screw locking paint and tighten to the specified torque.

3.2 Schematic representation

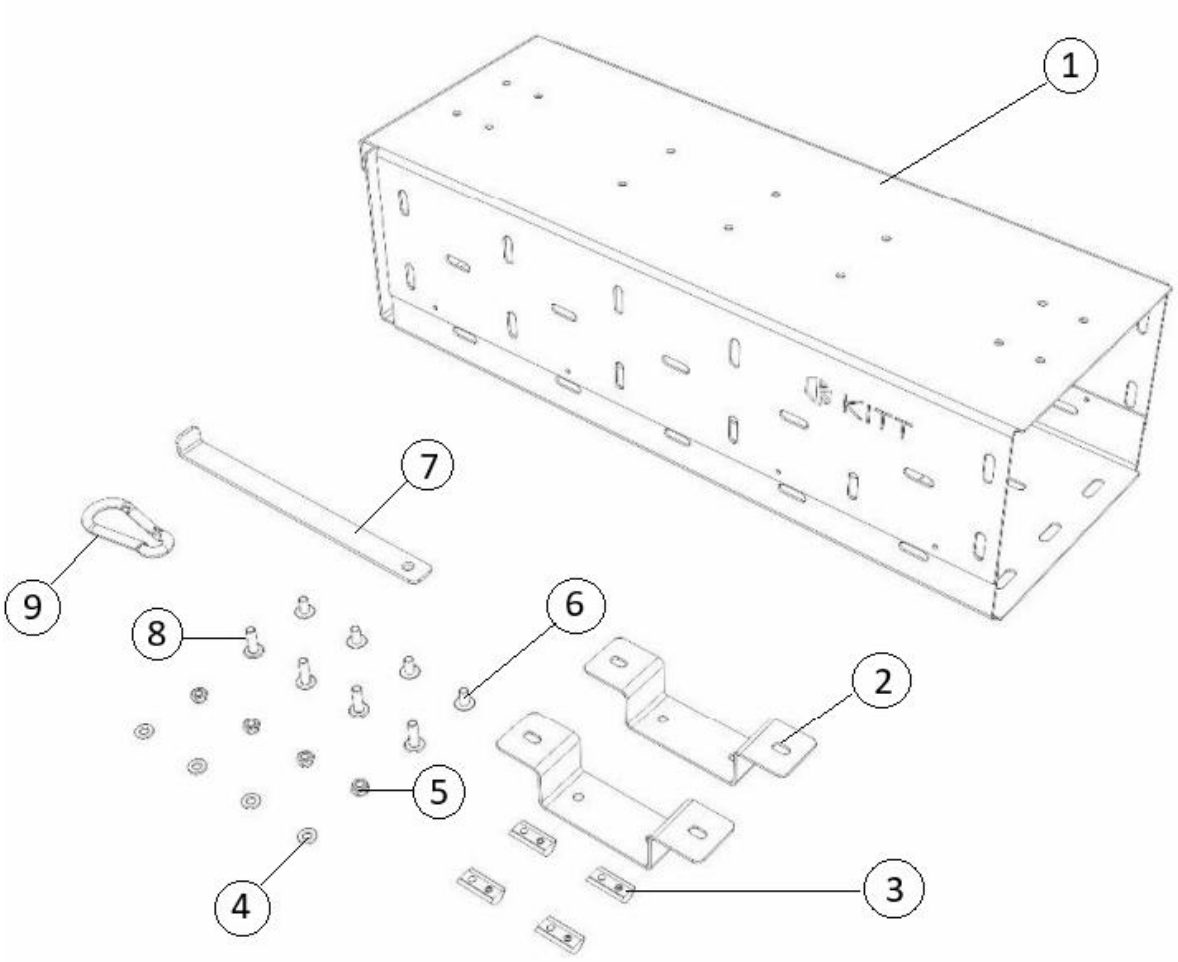

Item	Quantity	Description	Part numbers
1	1 x	Level Pack	
2	2 x	Bracket	3543091
3	4 x	Slot nut	3420987
4	4 x	Washer	3012137
5	4 x	Locking nut	3315094
6	4 x	Flat head screw M6x12	3728512
7	1x	Strike plate	3693180
8	4 x	Flat head screw M6x20	3728520
9	1 x	Snap hooks	3735786

4 Assembly
4.1 Requirements for installation
4.1.1 Personnel
Only trained specialists may carry out the work.
One person is sufficient for assembly.

4.1.2 Tools required

Quantity	Designation
1 x	Allen key SW 4/ SW 3
1 x	Spanner SW10
1 x	Torque wrench
1 x	Torque wrench extension
1 x	Socket SW 4/ SW 3

4.1.3 Ambient conditions
Installation can be carried out at a temperature between 10 °C and 25 °C, at a humidity of between 40% and 60% in a clean environment.
A radius of 2 metres around the workstation is sufficient.

4.2 Mounting situations
Assembly situation 1:

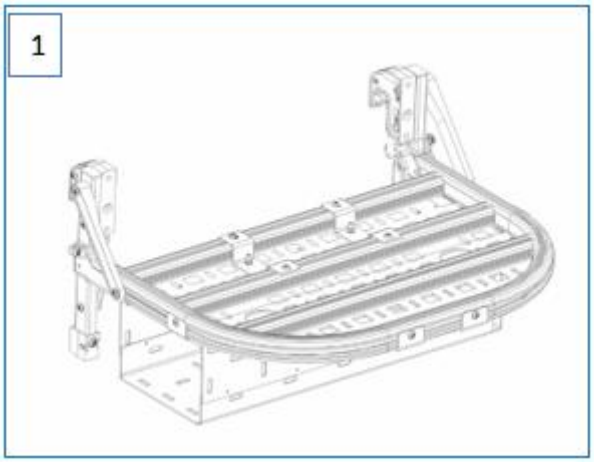

Mounting on the Mini Rack with Adventure Plate and Level Pack

Assembly situation 2:

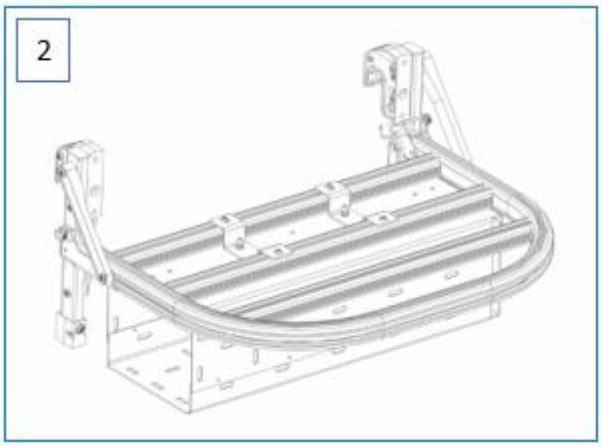

Mounting on Mini Rack with Level Pack

Assembly situation 3:

Mounting on the Backrack+ base carrier with Adventure Plate + Level Pack

4.3 Assembly

4.3.1 Assembly situation 1

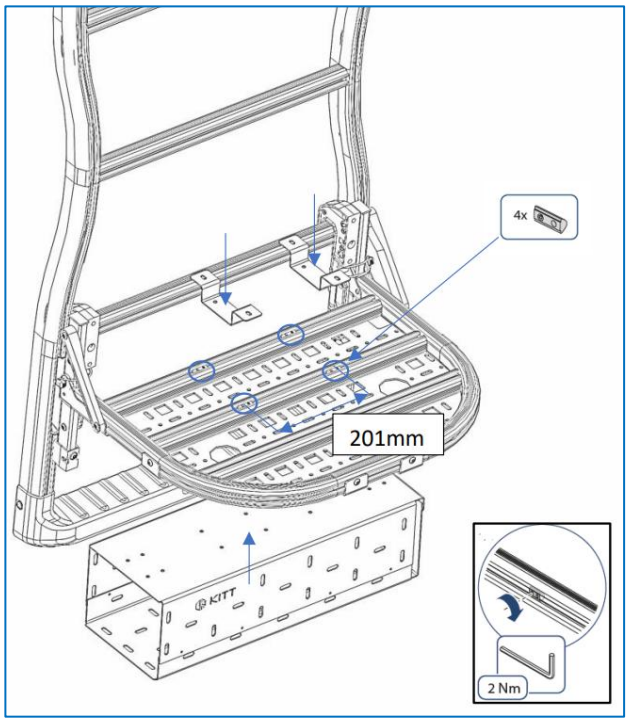

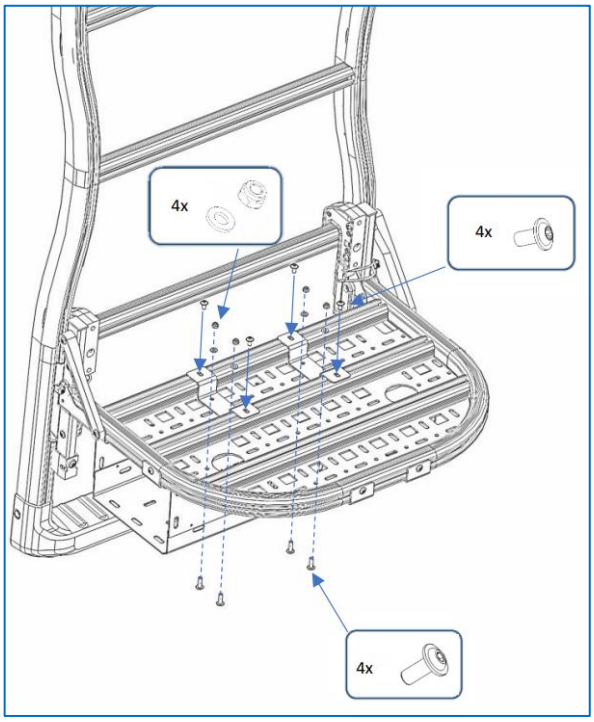

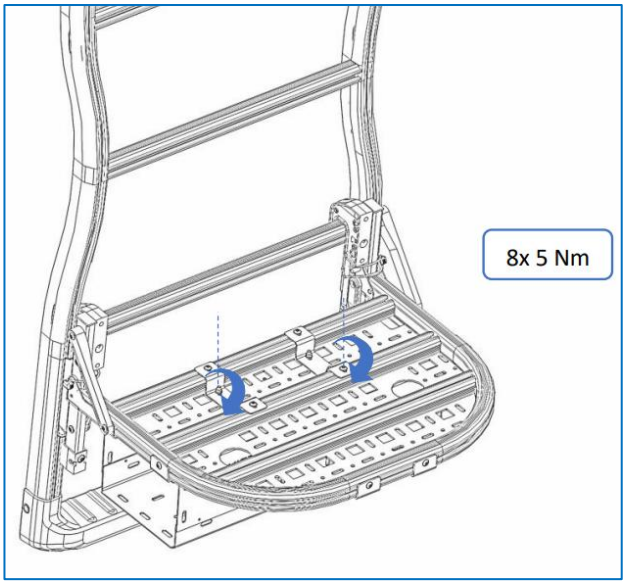

4.3.2 Assembly situation 2

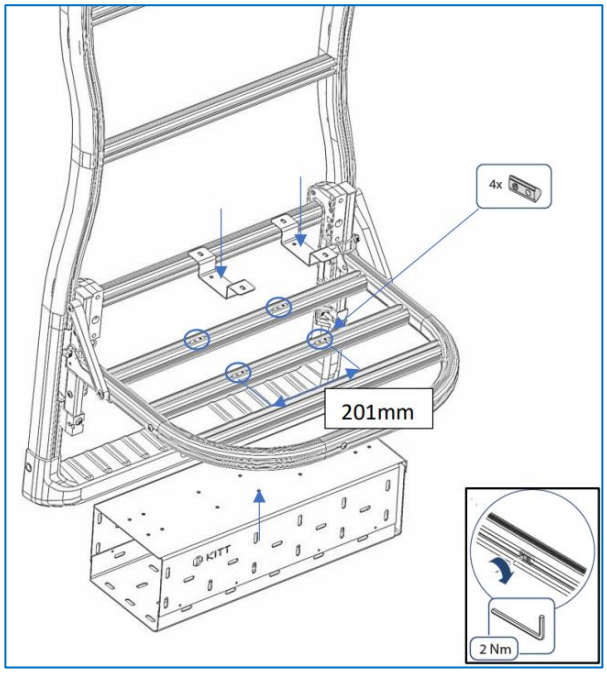

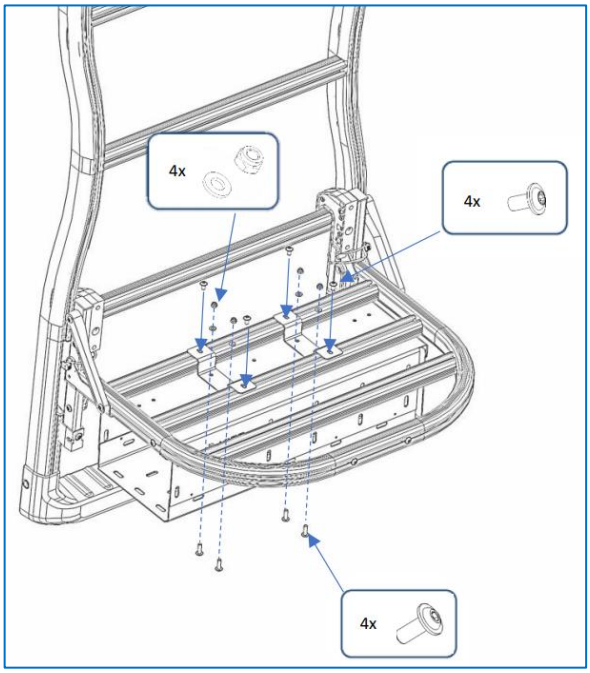

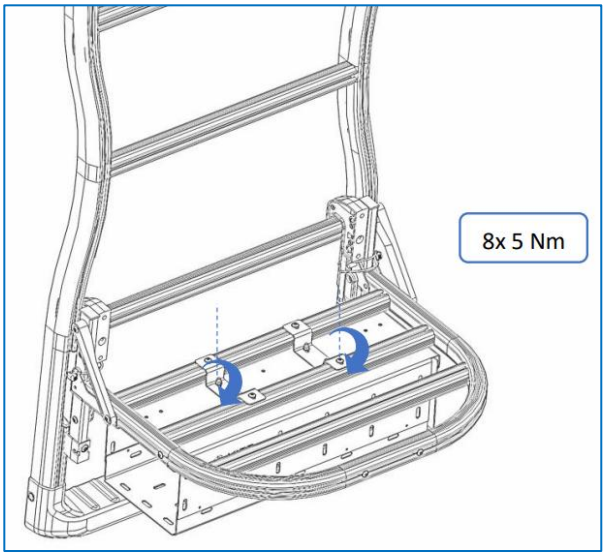

4.3.3 Assembly situation 3

NOTE	
	On the far left in Figure 15 you can see the different positions of the Adventure Plate on the Backrack+. The mounting principle of the ramp box on the backrack is the same for all five positions of the Adventure Plate.

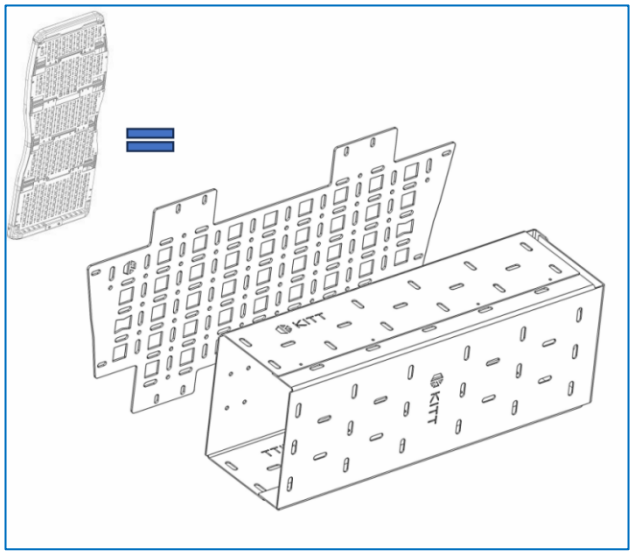

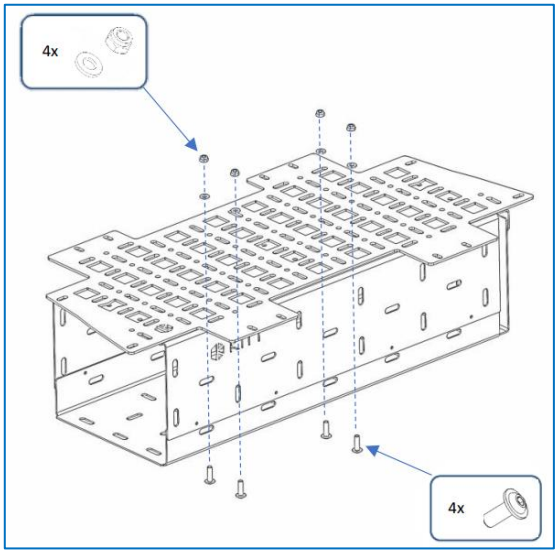

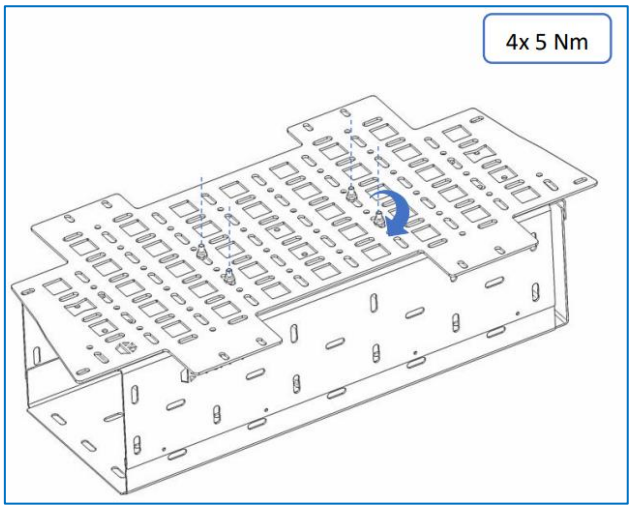

4.3.4 Stowing the ramp

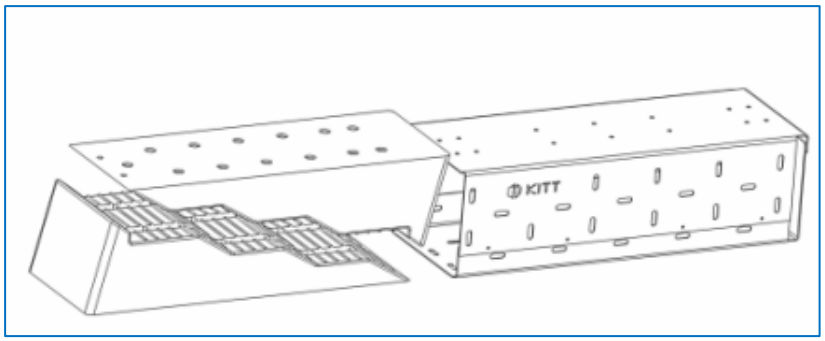

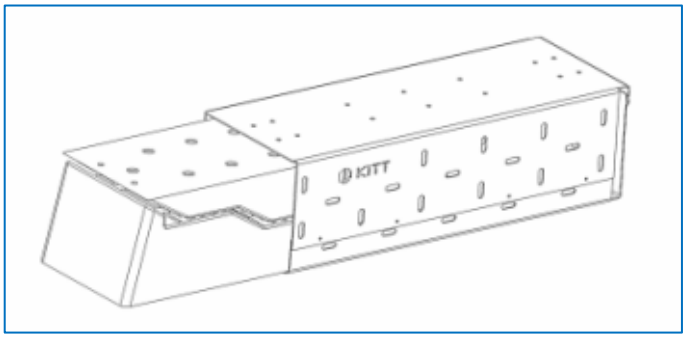

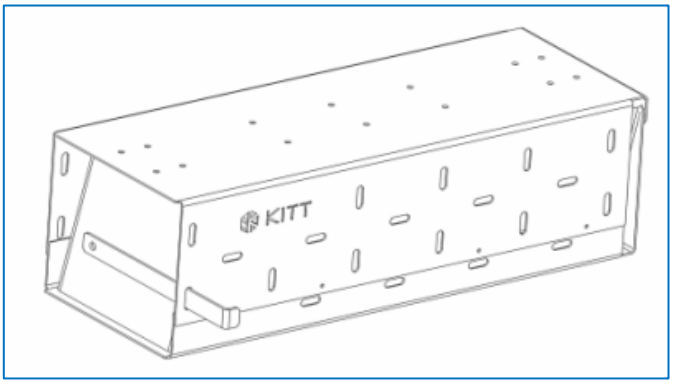

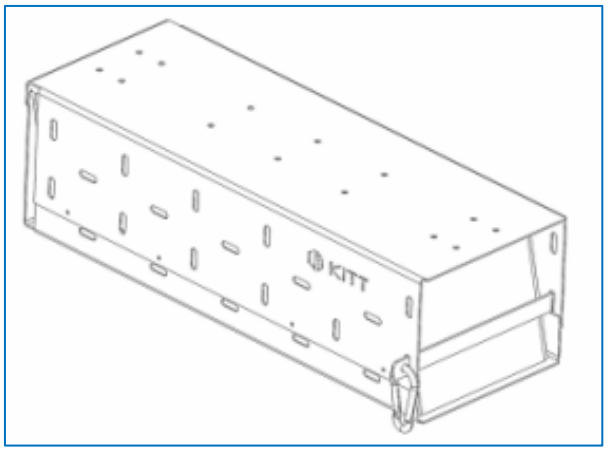

4.4 After assembly

- Regular visual inspection (correct alignment, tight screw connection, etc.)

5 Dismantling

- Disassembly is the reverse of assembly.

6 Transport and storage

- Store Backrack+ Level Pack in a dry, clean and frost-free place at 10 °C to 25 °C.

7 Cleaning and maintenance

- Tighten the fastening screws at regular intervals.
- Clean the Backrack+ Level Pack regularly, at the latest after exposure to salt water, with warm water and suitable cleaning agents. Do not use aggressive cleaning agents.
- Do not clean base carriers / accessories in car washes.
- Clean components regularly and treat with corrosion protection (lubricant).

8 Disposal

All components of the basic carrier / accessories are fully recyclable and can be handed over to appropriate collection points for recycling.

(FR) Sommaire

Nom et adresse du fabricant

Civilité

Copyright

1. Informations générales
   - 1.1 Objectif
   - 1.2 Responsabilité
   - 1.3 Groupe cible
2. Garanties
   - 2.1 Symboles et mots de signalisation utilisés
   - 2.2 Informations générales
   - 2.3 Indications sur le chargement
   - 2.4 Remarques sur les écrous coulissants
   - 2.5 Utilisation conforme
   - 2.6 Utilisation erronée prévisible
   - 2.7 Risques résiduels
3. Contenu de la livraison
   - 3.2 Représentation schématique
4. Montage
   - 4.1 Conditions préalables au montage
     - 4.1.1 Personnel
     - 4.1.2 Outils nécessaires
     - 4.1.3 Conditions environnementales

4.2 Situations de montage
4.3 Montage
4.3.1 Situation de montage 1
4.3.2 Situation de montage 2
4.3.3 Situation de montage 3
4.3.4 Ranger la cale d'ascension
4.4 Après le montage
5. Démontage
6. Transport et stockage
7. Nettoyage et entretien
8. Élimination

Nom et adresse du fabricant

Erwin Hymer Group Services GmbH
Holzstraße 15
88339 Bad Waldsee
Germany

Civilité

Pour une meilleure lisibilité, Erwin Hymer Group Services GmbH utilise le masculin générique dans ces instructions de montage. Cette formulation englobe tous les sexes et s'adresse à tous de la même manière.

Copyright

Ces instructions de montage sont protégées par des droits d'auteur. Toute reproduction ou traitement de quelque nature que ce soit doit faire l'objet d'une autorisation de Erwin Hymer Group Services GmbH ©2025.

1 Informations générales

Le Backrack+ Level Pack peut se faire aussi bien sur le support de base Backrack+ que sur le Mini Rack. Le principe de montage est le même.

Sous réserve de modifications concernant la construction, l'équipement et la couleur. Toutes les illustrations sont des exemples.

REMARQUE	
	Avant le montage et l'utilisation du produit : • S'assurer d'avoir lu et compris ces instructions de montage. • Toujours avoir cette information utilisateur dans le véhicule et la transmettre en cas de changement de propriétaire. • Lors du montage et de l'utilisation du produit, respecter toutes les consignes du constructeur automobile (voir le manuel du véhicule). • Ne monter le Backrack+ Level Pack que conformément aux instructions de montage.

1.1 But

Ces instructions décrivent comment monter correctement le Backrack+ Level Pack. Elle s'applique au montage sur le Backrack+.

1.2 Responsabilité

En cas de manipulation non conforme aux instructions de montage ou d'utilisation non conforme à l'usage prévu, tout droit de garantie et de recours en garantie vis-à-vis du fabricant est annulé.
Toute transformation ou modification du Backrack+ Level Pack annule l'autorisation d'exploitation.

1.3 Groupe cible

Ces instructions de montage s'adressent à l'atelier agréé.
Une bonne compréhension technique de base et des aptitudes manuelles sont nécessaires pour le montage.
Seul le personnel formé à cet effet est autorisé à effectuer les travaux.
L'atelier agréé est responsable du respect des prescriptions correspondantes.

2 Garanties

2.1 Symboles et mots de signalisation utilisés

Les consignes de sécurité sont graduées comme suit, en fonction du degré de danger, de la probabilité d'occurrence et de l'impact d'un risque.

DANGER !	
	Si vous n'évitez pas cette situation, il y a un danger de mort immédiat. Les conséquences sont la mort ou les blessures les plus graves (invalidité).

AVERTISSEMENT !	
	Si vous n'évitez pas cette situation, il y a un risque immédiat de blessure. Il en résulte des blessures très graves (invalidité).

ATTENTION !	
	Si vous n'évitez pas cette situation, vous risquez de vous blesser ou d'endommager des biens. Il en résulte des blessures légères à modérées réversibles.

REMARQUE	
	Les informations indiquent une utilisation efficace, écologique et simplifiée, des caractéristiques particulières ou des recommandations.

2.2 Remarques générales

REMARQUE	
	Lors de l'utilisation du Backrack+ Level Pack, respecter la législation nationale du pays concerné. Il est interdit de passer dans les tunnels de lavage, y compris les composants de la carrosserie montés.

ATTENTION !	
	Risque d'accident dû à des pièces endommagées ! • Remplacer immédiatement les pièces endommagées par des pièces de rechange d'origine. • Ne pas utiliser un Backrack+ Level Pack endommagé pour le transport. • Ne monter le Backrack+ Level Pack que sur des véhicules équipés d'un Backrack+ correctement monté.

2.3 Remarques sur le chargement

DANGER !	
	Danger de mort en cas de chute du chargement ou de pièces pendant la conduite ! • Fermer le Level Pack de manière sûre et le sécuriser à l'aide de l'étrier de fermeture. • Sécuriser le chargement pour éviter qu'il ne se déplace, vérifier régulièrement qu'il est correctement positionné. • Arrimer soigneusement le chargement avec des sangles spéciales (plastique / textile). Ne pas utiliser de bandes élastiques. • En cas de dépassement du chargement, le sécuriser conformément aux dispositions légales et, le cas échéant, l'identifier conformément à la réglementation. • Ne pas emballer les chargements volumineux dans des bâches. Les parties du chargement qui se perdent facilement (par exemple Pompe à air, batterie) et les accessoires encombrants (par ex. Siège pour enfant, sacoches latérales) à démonter avant de prendre la route.

AVERTISSEMENT !	
	Risque d'accident dû à un chargement ou à des pièces défectueux ! • Prudence lors de l'ouverture / la fermeture des portes arrière en pente avec un chargement attaché. • Lors du chargement, veiller à répartir la charge, à avoir un centre de gravité le plus bas possible et une position proche de la porte. • Lors du chargement, veiller à ce qu'aucun composant du véhicule ne soit recouvert (par ex. Essuie-glace, spoiler, pot d'échappement). • S'assurer que le chargement ne dépasse pas le contour du véhicule. • Éviter de gêner la visibilité par le chargement ou les haubans.

2.4 Remarques sur les écrous coulissants

ATTENTION !	
	Risque d'accident dû à des écrous coulissants endommagés ! • Utiliser exclusivement des écrous à encoches d'origine. • N'utiliser les écrous coulissants que dans les zones prévues pour les composants de montage homologués.

2.5 Utilisation conforme à l'usage prévu

- Le Backrack+ Level Pack sert uniquement à transporter les cales de roue.
- Toute autre utilisation n'est pas conforme à l'usage prévu et est interdite.
- La charge maximale du Level Pack est de 5 kg. Toute charge supérieure est interdite.

2.6 Mauvaise utilisation prévisible

- Backrack+ Level Pack n'est pas conçu pour être monté par des enfants, des adolescents ou des personnes souffrant de troubles mentaux ou cognitifs.
- Le montage doit se faire sur le Backrack+ ou le Mini Rack.
- L'atelier agréé est responsable de la fixation. Fixer correctement le Level Pack.
- Avant chaque trajet, vérifier que le Level Pack est bien fixé.
- Vérifier le Backrack+ Level Pack avant chaque trajet.
- Ne jamais dépasser la capacité de charge maximale du support de base Backrack+ et du Mini Rack.

2.7 Risques résiduels

ATTENTION !	
	Risque d'accident en raison d'un arrimage incorrect du chargement ! • Un chargement mal arrimé peut se détacher et provoquer des accidents pendant le trajet. • Vérifier la fusible du chargement avant chaque trajet. • Avant chaque trajet, effectuer un contrôle de départ conformément au §23 du code de la route. • S'assurer que la modification de la répartition de la charge sur les essieux par les supports de base / accessoires n'entraîne pas un dépassement des charges admissibles sur les essieux.

ATTENTION !	
	Risque d'accident dû à un changement de comportement au volant ! Lorsque le Backrack+ Level Pack est monté et chargé, le comportement du véhicule change. • Tenir compte des distances de freinage accrues et rouler à une vitesse adaptée. • Veiller à la modification de la sensibilité au vent latéral.

ATTENTION !	
	Risque d'accident et de dommages sur le véhicule en cas de montage incorrect ! En raison d'un montage défectueux, le Backrack+ Level Pack ou le chargement peuvent se détacher pendant le trajet et provoquer un accident. • Ne pas utiliser de sangles de maintien élastiques. • Contrôler tous les raccords vissés et les sangles de maintien pour la première fois après le premier montage, après un court trajet (env. 50 km), puis avant chaque trajet, afin de vérifier qu'ils ne sont pas endommagés, qu'ils sont bien fixés et qu'ils sont bien en place, et les resserrer si nécessaire.

	• Remplacer immédiatement les pièces endommagées par des pièces de rechange d'origine. • En cas de bruits inhabituels ou de modification du comportement routier, vérifier que le chargement et le Backrack+ Level Pack sont bien fixés.

ATTENTION !	
	Dommages dus à l'augmentation des dimensions du véhicule ! Lorsque le Backrack+ Level Pack est monté et chargé, les dimensions du véhicule augmentent. • Lors de l'utilisation du Backrack+ Level Pack, tenir compte du fait que le fonctionnement des capteurs de stationnement et de la caméra de recul peut être limité. • Si l'éclairage du véhicule ou la plaque d'immatriculation sont masqués (même partiellement) par des accessoires ou un chargement, les dupliquer. • Avant de prendre la route, s'assurer que tous les éclairages et toutes les plaques d'immatriculation sont visibles et en parfait état de fonctionnement.

ATTENTION !	
	Dommages causés par l'ouverture de la porte ! Lorsque la porte s'ouvre, le Backrack+ Level Pack monté et chargé peut endommager la toile extérieure du véhicule. • Ouvrir la porte avec précaution.

3 Contenu de la livraison

Remarque	
	Après le déballage, vérifier que la livraison n'est pas endommagée et qu'elle est complète. Signaler immédiatement les défauts au concessionnaire.

Remarque	
	Visser les vis à fond jusqu'à la butée avec un adhésif frein-filet et les serrer au couple indiqué.

3.2 Représentation schématique

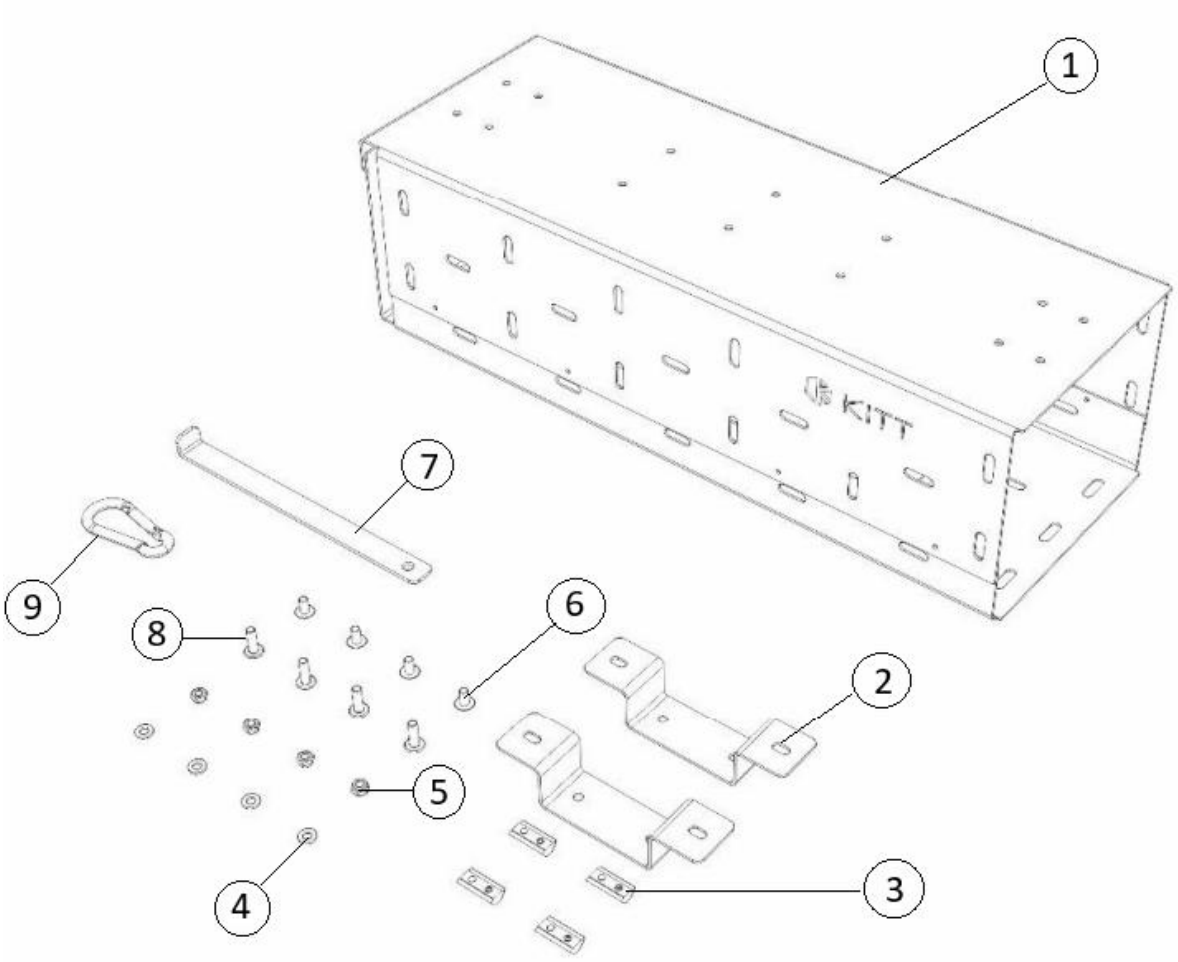

Pos.	Nombre de pièces	Désignation	Numéros de pièces
1	1 x	Pack de niveaux	
2	2 x	Support	3543091
3	4 x	Ecrou à encoches	3420987
4	4 x	Rondelle	3012137
5	4 x	Écrou de sécurité	3315094
6	4 x	Vis à tête plate M6x12	3728512
7	1x	Gâche	3693180
8	4 x	Vis à tête plate M6x20	3728520
9	1 x	Mousqueton	3735786

4 Montage
4.1 Conditions préalables au montage
4.1.1 Personnel
Seul le personnel formé à cet effet est autorisé à effectuer les travaux.
Pour le montage, la capacité en personnel d'une personne est suffisante.

4.1.2 Outils nécessaires

Nombre de pièces	Désignation
1 x	Clé à six pans creux SW 4/ SW 3
1 x	Clé à molette SW10
1 x	Clé dynamométrique
1 x	Rallonge de clé dynamométrique
1 x	Douille SW 4/ SW 3

4.1.3 Conditions environnementales
Vous pouvez effectuer le montage à une température comprise entre 10 °C et 25 °C, avec une humidité de l'air comprise entre 40% et 60%, dans un environnement propre.
Un rayon de 2 m autour du poste de travail est suffisant.

4.2 situations de montage
Situation de montage 1 :

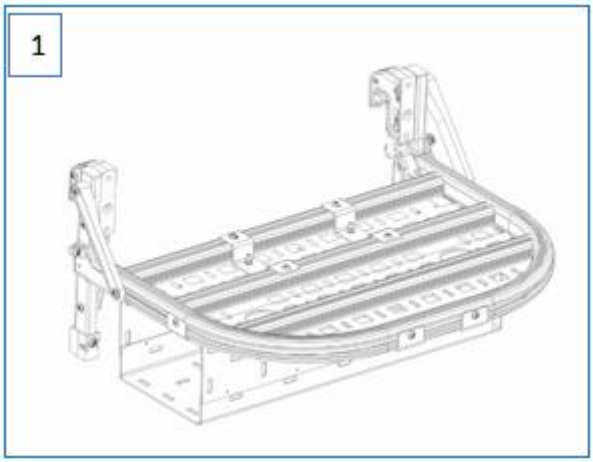

Montage sur le Mini Rack avec Adventure-Plate et Level Pack

Situation de montage 2 :

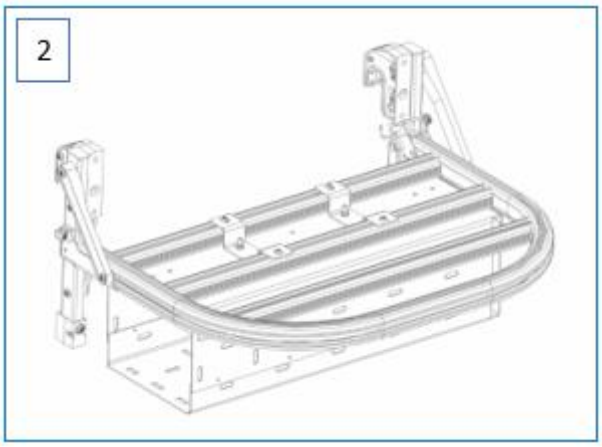

Montage sur mini rack avec Level Pack

Situation de montage 3 :

Montage sur le support de base Backrack+ avec Adventure-Plate + Level Pack

4.3 Montage

4.3.1 Situation de montage 1

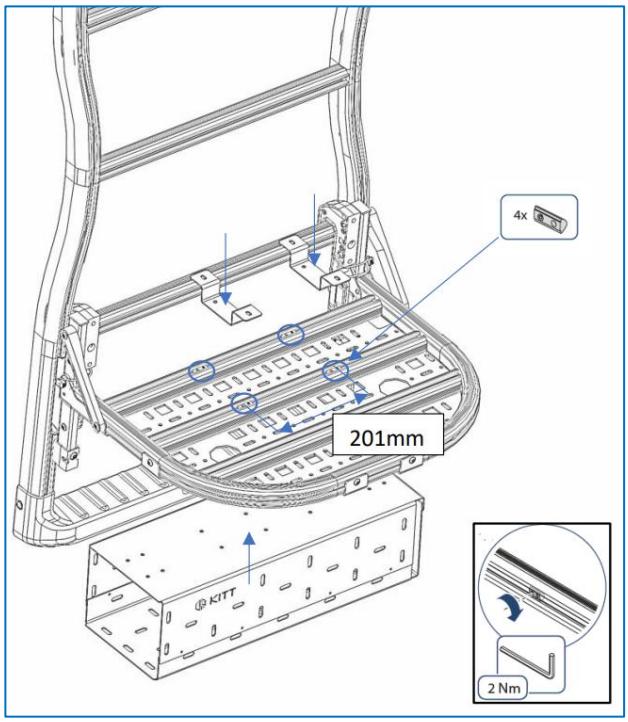

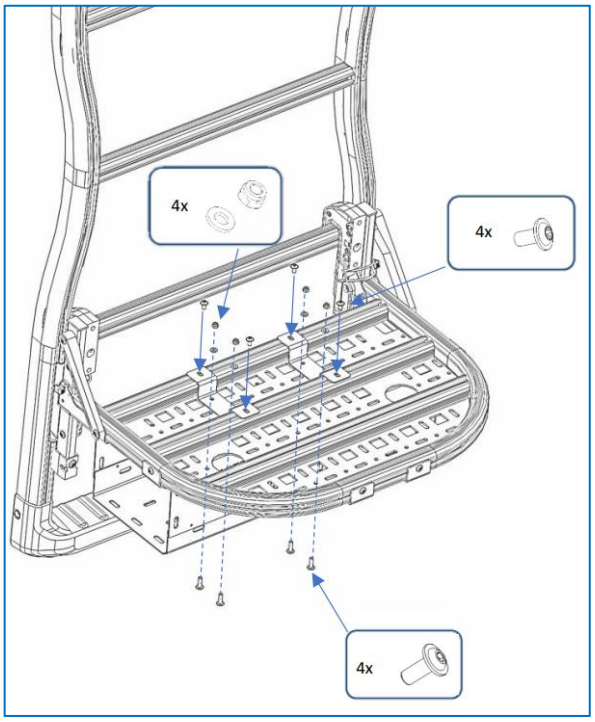

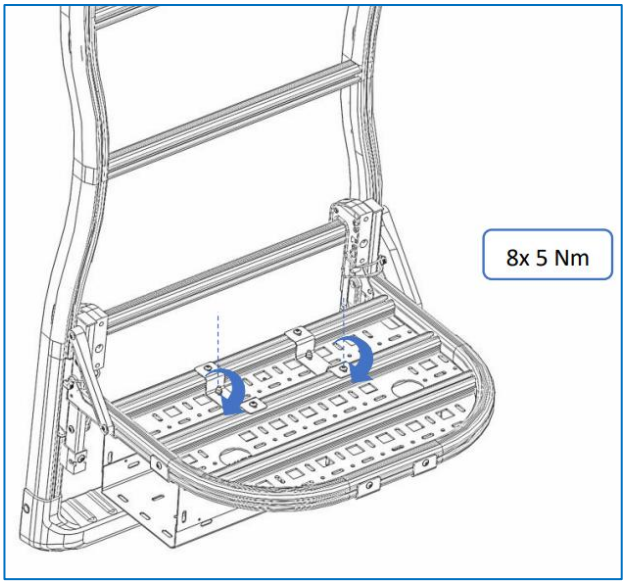

4.3.2 Situation de montage 2

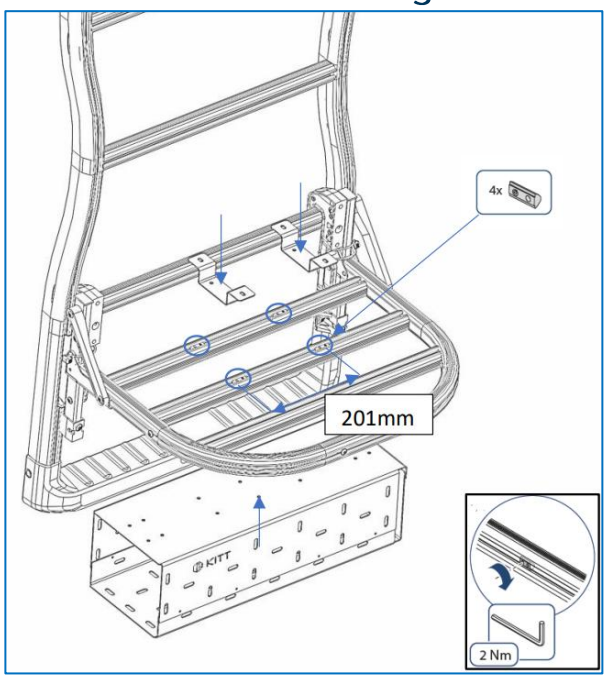

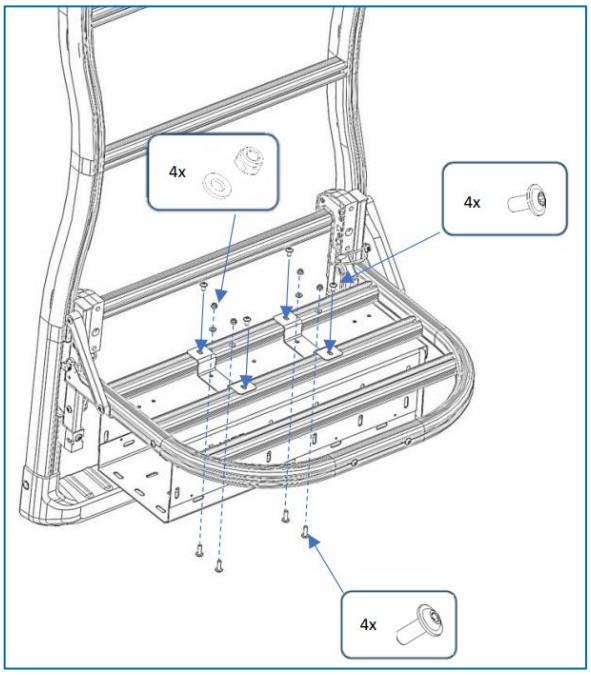

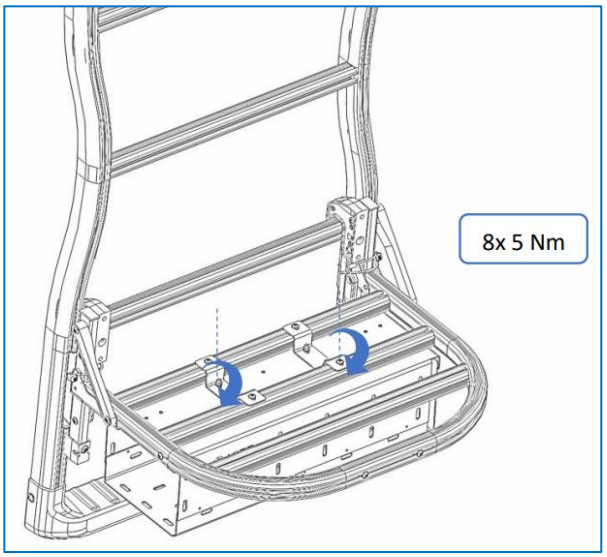

4.3.3 Situation de montage 3

REMARQUE	
	Tout à gauche de la figure 15, vous pouvez voir les différentes positions de l'Adventure Plate sur le Backrack+. Le principe de montage de la Ramp-Box sur le backrack est le même pour les cinq positions de l'Adventure Plate.

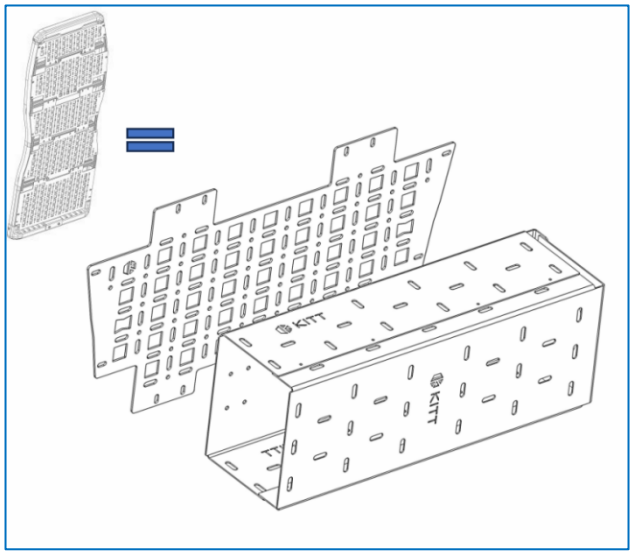

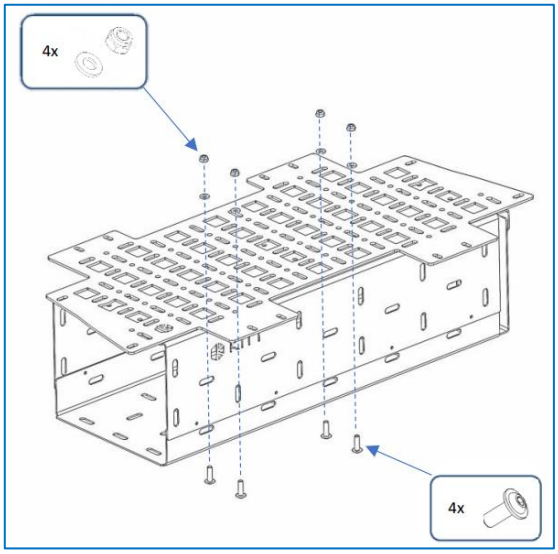

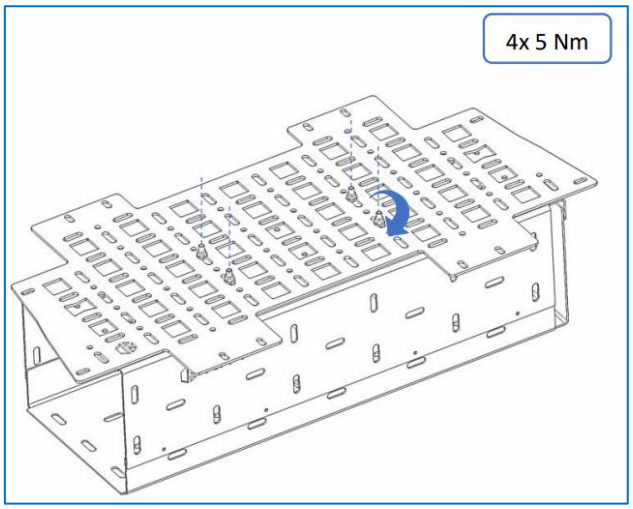

4.3.4 Ranger la cale de roue

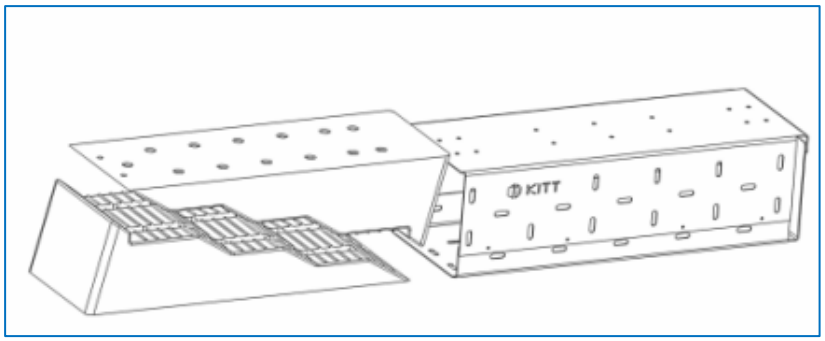

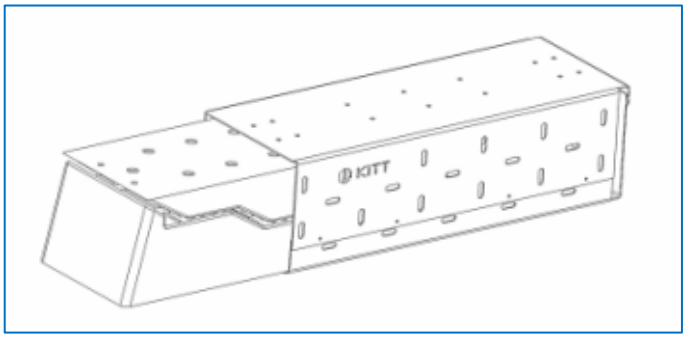

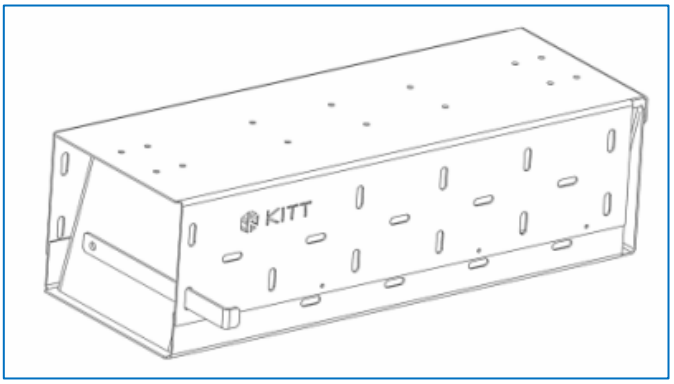

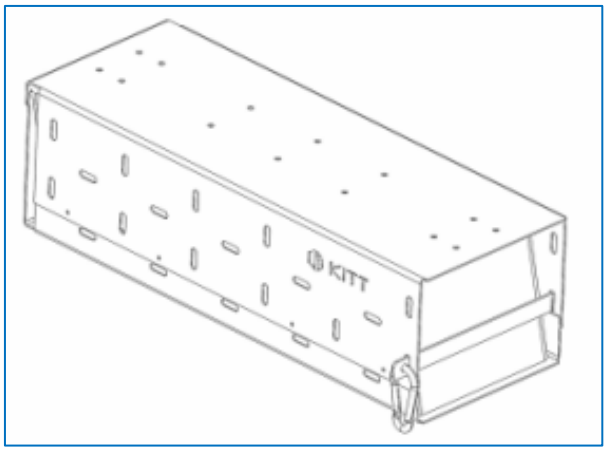

4.4 Après le montage

- Contrôle visuel régulier (alignement correct, vissage solide, etc.)

5 Démontage

- Le démontage se fait à l'inverse du montage.

6 Transport et stockage

- Conserver Backrack+ Level Pack dans un endroit sec, propre et à l'abri du gel, entre 10 °C et 25 °C.

7 Nettoyage et entretien

- Resserrer les vis de fixation à intervalles réguliers.
- Nettoyer régulièrement le Backrack+ Level Pack à l'eau chaude et avec des produits de nettoyage appropriés, au plus tard après une exposition à l'eau salée. Ne pas utiliser de produits de nettoyage agressifs.
- Ne pas nettoyer les supports de base / accessoires dans les stations de lavage.
- Nettoyer régulièrement les composants et les traiter avec un produit anticorrosion (lubrifiant).

8 Élimination des déchets

Tous les composants du support de base / accessoires sont entièrement recyclables et peuvent être remis à des centres de collecte appropriés pour être recyclés.

(IT) Indice dei contenuti

Nome e indirizzo del produttore

Saluto

Copyright

1. Informazioni generali
   - 1.1 Scopo
   - 1.2 Responsabilità
   - 1.3 Gruppo target
2. Garanzia collaterale
   - 2.1 Simboli e parole chiave utilizzate
   - 2.2 Informazioni generali
   - 2.3 Note sul caricamento
   - 2.4 Note sui blocchi scorrevoli
   - 2.5 Uso previsto
   - 2.6 Uso improprio prevedibile
   - 2.7 Rischi residui
3. Ambito di consegna
   - 3.2 Rappresentazione schematica
4. Montaggio
   - 4.1 Prerequisiti per il montaggio
     - 4.1.1 Personale
     - 4.1.2 Strumenti necessari
     - 4.1.3 Condizioni ambientali

4.2 Situazioni di montaggio
4.3 Montaggio
4.3.1 Situazione di montaggio 1
4.3.2 Situazione di montaggio 2
4.3.3 Situazione di montaggio 3
4.3.4 Riporre il cuneo di contenimento
4.4 Dopo il montaggio
5. Smontaggio
6. Trasporto e stoccaggio
7. Pulizia e manutenzione
8. Smaltimento dei rifiuti

Nome e indirizzo del produttore

Erwin Hymer Group Services GmbH
Holzstraße 15
88339 Bad Waldsee
Germania

Saluto

Per una migliore leggibilità, Erwin Hymer Group Services GmbH utilizza la forma maschile generica in queste istruzioni di montaggio. Questa formulazione comprende tutti i generi e si rivolge a tutti allo stesso modo.

Copyright

Le presenti istruzioni di montaggio sono protette da copyright. La riproduzione o l'elaborazione di qualsiasi tipo deve essere autorizzata da Erwin Hymer Group Services GmbH ©2025.

1 Informazioni generali

Il Level Pack Backrack+ può essere collegato sia al rack di base Backrack+ che al Mini Rack. Il principio di assemblaggio è lo stesso.

Ci riserviamo il diritto di apportare modifiche al design, alle attrezzature e ai colori. Tutte le illustrazioni sono esempi.

NOTA	
	Prima di installare e utilizzare il prodotto: • Assicurarsi di aver letto e compreso le presenti istruzioni di installazione. • Conservare sempre queste informazioni sull'utente nel veicolo e trasmetterle in caso di cambio di proprietà. • Durante l'installazione e l'uso del prodotto, rispettare tutte le specifiche del costruttore del veicolo (vedere il manuale del veicolo). • Montare il Backrack+ Level Pack solo secondo le istruzioni di installazione.

1.1 Scopo

Queste istruzioni descrivono la corretta installazione del Backrack+ Level Pack. Si applica al montaggio sul Backrack+.

1.2 Responsabilità

L'uso improprio, l'uso non conforme alle istruzioni di installazione o l'uso improprio invalidano qualsiasi richiesta di garanzia nei confronti del produttore.
Le conversioni e le modifiche al Backrack+ Level Pack invalidano la licenza d'uso.

1.3 Gruppo target

Le presenti istruzioni di montaggio sono destinate alle officine autorizzate.
Per l'assemblaggio sono richieste buone conoscenze tecniche di base e abilità manuali.
Solo specialisti qualificati possono eseguire il lavoro.
L'officina autorizzata è responsabile della conformità alle normative vigenti.

2 Garanzie collaterali

2.1 Simboli e parole chiave utilizzate

Le istruzioni di sicurezza sono classificate in base al grado di pericolo, alla probabilità di accadimento e all'impatto di un rischio, come segue.

PERICOLO!	
	Se non si evita questa situazione, c'è un immediato pericolo di vita. Le conseguenze sono la morte o lesioni molto gravi (invalidità).

ATTENZIONE!	
	Se non si evita questa situazione, il rischio di lesioni è immediato. Ciò comporta lesioni estremamente gravi (invalidità).

ATTENZIONE!	
	Se non si evita questa situazione, c'è il rischio di lesioni o danni alle cose. Il risultato è una lesione reversibile da lieve a moderata.

NOTA	
	Le informazioni indicano una gestione efficiente, ecologica e semplificata, caratteristiche speciali o raccomandazioni.

2.2 Informazioni generali

NOTA	
	Quando si utilizza il Backrack+ Level Pack, rispettare le leggi nazionali del rispettivo paese. È vietato entrare negli autolavaggi, compresi i componenti della carrozzeria montati.

ATTENZIONE!	
	Rischio di incidenti a causa di parti danneggiate! • Sostituire immediatamente le parti danneggiate con ricambi originali. • Non utilizzare un Backrack+ Level Pack danneggiato per il trasporto. • Montare il Backrack+ Level Pack solo su veicoli con un Backrack+ correttamente montato.

2.3 Note sul caricamento

PERICOLO!	
	Pericolo di morte per caduta di carichi o parti durante il viaggio! • Chiudere saldamente il Level Pack e fissarlo con la clip di bloccaggio. • Assicurare il carico contro lo scivolamento, controllare regolarmente la posizione corretta. • Fissare accuratamente il carico con cinghie speciali (plastica / tessuto). Non utilizzare cinghie elastiche. • Se il carico sporge, fissarlo secondo i requisiti di legge e, se necessario, etichettarlo secondo le norme. • Non avvolgere i carichi ingombranti in teloni. Parti facilmente smarribili del carico (ad es. Pompa d'aria, batteria) e accessori ingombranti (ad es. Seggiolino per bambini, borse laterali) prima di partire.

ATTENZIONE!	
	Rischio di incidenti a causa di un carico o di parti non corrette! • Prestare attenzione quando si aprono/chiudono le porte posteriori in pendenza con un carico. • Quando si carica, assicurarsi che il carico sia distribuito, che il centro di gravità sia il più basso possibile e che sia posizionato vicino alla porta. • Durante il caricamento, assicurarsi che nessun componente del veicolo sia coperto (ad es. Tergicristalli, spoiler, scarico). • Assicurarsi che il carico non sporga oltre la sagoma del veicolo. • Evitare di ostruire la visuale con carichi o cinghie di fissaggio.

2.4 Note sui blocchi scorrevoli

ATTENZIONE!	
	Pericolo di incidenti a causa di blocchi di scorrimento danneggiati! • Usare solo blocchi di scorrimento accessori originali. • Utilizzare i tasselli scorrevoli solo nelle aree destinate ai componenti aggiuntivi approvati.

2.5 Uso previsto

- Il Backrack+ Level Pack è utilizzato esclusivamente per il trasporto dei cunei drive-on.
- Qualsiasi altro utilizzo non è conforme alla destinazione d'uso ed è vietato.
- Il carico massimo del Level Pack è di 5 kg. È vietato qualsiasi carico superiore.

2.6 Uso improprio prevedibile

- Backrack+ Level Pack non è progettato per essere montato da bambini, adolescenti e persone con problemi mentali o cognitivi.
- Deve essere montato sul Backrack+ o sul Mini Rack.
- Il fissaggio è di competenza dell'officina autorizzata. Fissare correttamente il pacchetto di livelle.
- Prima di ogni viaggio, verificare che il pacco di livello sia installato in modo sicuro.
- Controllare il Backrack+ Level Pack prima di ogni viaggio.
- Non superare mai la portata massima del supporto di base Backrack+ e del Mini Rack.

2.7 Rischi residui

ATTENZIONE!	
	Pericolo di incidenti dovuti a un fissaggio non corretto del carico! • Un carico non correttamente fissato può allentarsi e causare incidenti durante il viaggio. • Controllare che il carico sia fissato prima di ogni viaggio. • Effettuare un controllo alla partenza in conformità al §23 dell'StVO prima di ogni viaggio. • Assicurarsi che la variazione della distribuzione del carico sugli assi dovuta al supporto di base/agli accessori non comporti il superamento dei carichi assiali consentiti.

ATTENZIONE!	
	Rischio di incidente per alterazione del comportamento di guida! Il comportamento di guida del veicolo cambia quando viene montato e caricato il Backrack+ Level Pack. • Prevedere spazi di frenata più ampi e guidare a una velocità adeguata. • Prestare attenzione alla variazione della sensibilità al vento laterale.

ATTENZIONE!	
	Rischio di incidenti e danni al veicolo a causa di un'installazione non corretta! Un montaggio errato può causare il distacco del Backrack+ Level Pack o del carico durante il viaggio e provocare incidenti. • Non utilizzare cinghie elastiche. • Controllare tutti i collegamenti a vite e le cinghie di tensionamento per la prima volta dopo l'installazione iniziale, dopo un breve viaggio (circa 50 km) e poi prima di ogni viaggio per verificare che non siano danneggiati, che non siano saldi e che non siano correttamente fissati e, se necessario, serrarli nuovamente. • Sostituire immediatamente le parti danneggiate con ricambi originali.

	• In caso di rumori insoliti o di cambiamenti nel comportamento di guida, verificare che il carico e il Backrack+ Level Pack siano saldamente posizionati.

ATTENZIONE!	
	Danni dovuti all'aumento delle dimensioni del veicolo! Le dimensioni del veicolo aumentano quando viene montato e caricato il Backrack+ Level Pack. • Quando si utilizza il pacchetto Backrack+ Level Pack, si noti che la funzione dei sensori di parcheggio e della telecamera di retromarcia potrebbe essere limitata. • Se le luci del veicolo o le targhe sono coperte (anche parzialmente) da accessori o dal carico, duplicarle. • Prima di partire, accertatevi che tutte le luci e le targhe siano visibili e perfettamente funzionanti.

ATTENZIONE!	
	Danni causati dall'apertura della porta! Quando la porta viene aperta, il Backrack+ Level Pack montato e caricato può danneggiare il rivestimento esterno del veicolo. • Aprire la porta con attenzione.

3 Ambito di fornitura

Nota	
	Controllare che la fornitura non sia danneggiata e completa dopo il disimballaggio. Segnalare immediatamente i difetti al partner commerciale.

Nota	
	Avvitare completamente le viti fino all'arresto utilizzando la vernice bloccante per viti e serrare alla coppia specificata.

3.2 Rappresentazione schematica

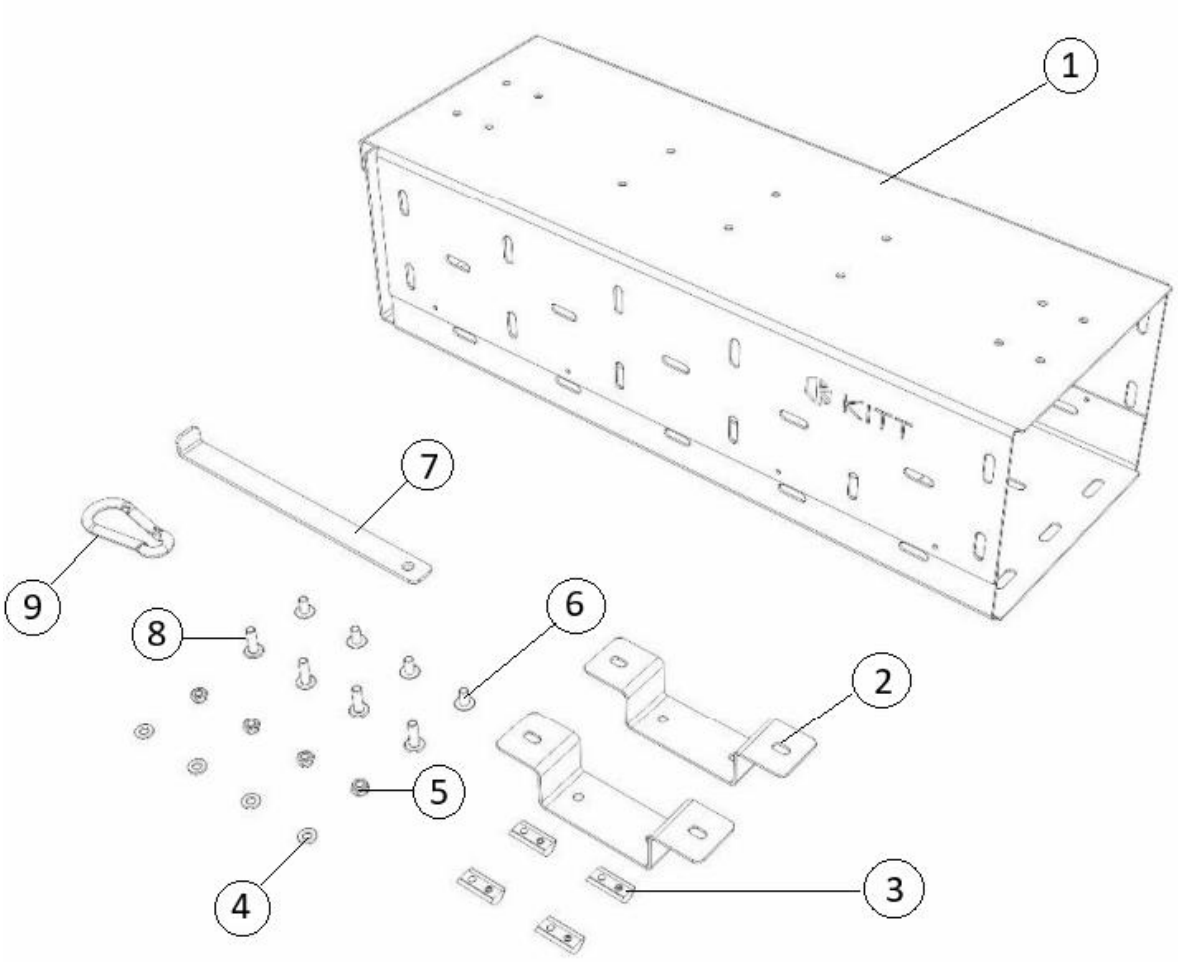

Pos.	Quantità	Designazione	Numeri di parte
1	1 x	Pacchetto di livello	
2	2 x	Staffa	3543091
3	4 x	Dado per scanalatura	3420987
4	4 x	Rondella	3012137
5	4 x	Dadi di sicurezza	3315094
6	4 x	Vite a testa piatta M6x12	3728512
7	1x	Lamiera di chiusura	3693180
8	4 x	Vite a testa piatta M6x20	3728520
9	1 x	Moschettone	3735786

4 Assemblea
4.1 Requisiti per l'installazione
4.1.1 Personale
Solo specialisti qualificati possono eseguire il lavoro.
Per il montaggio è sufficiente una persona.

4.1.2 Strumenti necessari

Quantità	Designazione
1 x	Chiave a brugola SW 4/ SW 3
1 x	Chiave inglese SW10
1 x	Chiave dinamometrica
1 x	Estensione della chiave dinamometrica
1 x	Presa di corrente SW 4/ SW 3

4.1.3 Condizioni ambientali
L'installazione può essere effettuata a una temperatura compresa tra 10 °C e 25 °C, con un'umidità compresa tra il 40% e il 60% in un ambiente pulito.
È sufficiente un raggio di 2 metri intorno alla postazione di lavoro.

4.2 Situazioni di montaggio
Situazione di montaggio 1:

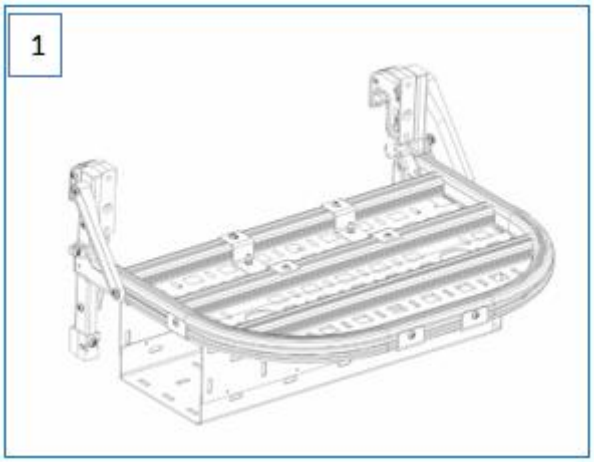

Montaggio su Mini Rack con piastra Adventure e Level Pack

Situazione di montaggio 2:

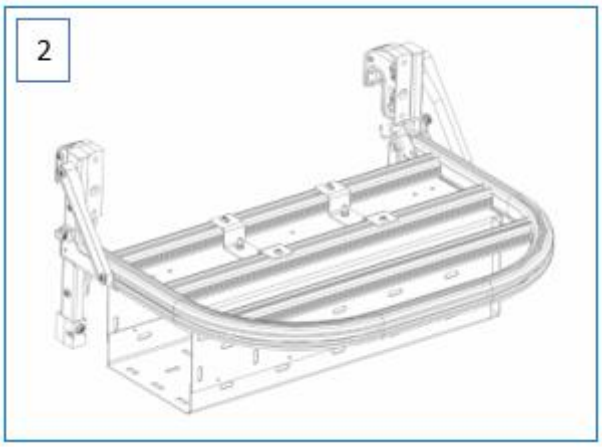

Montaggio su Mini Rack con Level Pack

Situazione di montaggio 3:

Montaggio sul supporto di base Backrack+ con Adventure Plate + Level Pack

4.3 Assemblea

4.3.1 Situazione di montaggio 1

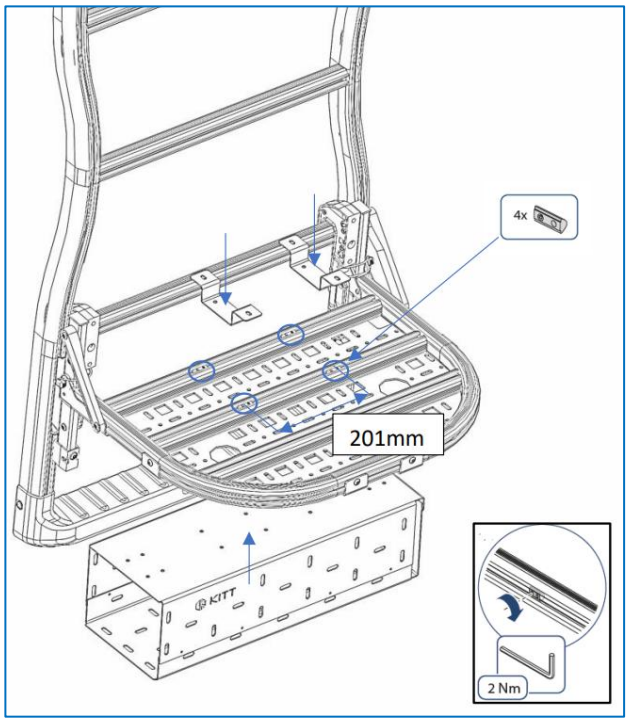

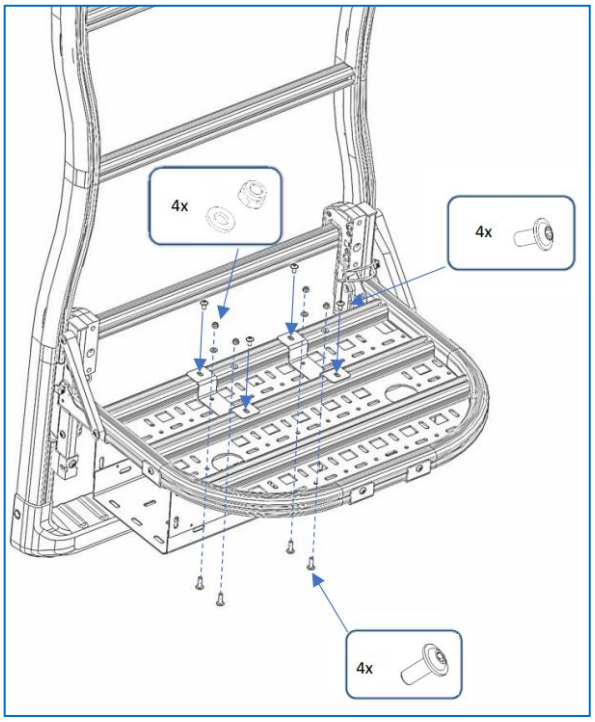

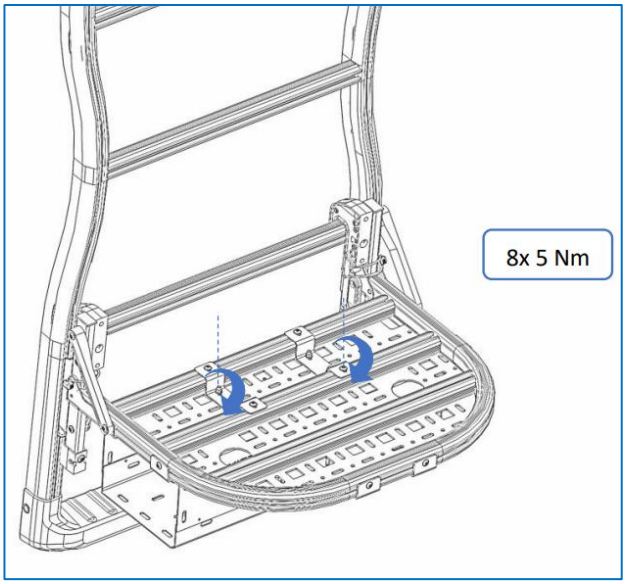

4.3.2 Situazione di montaggio 2

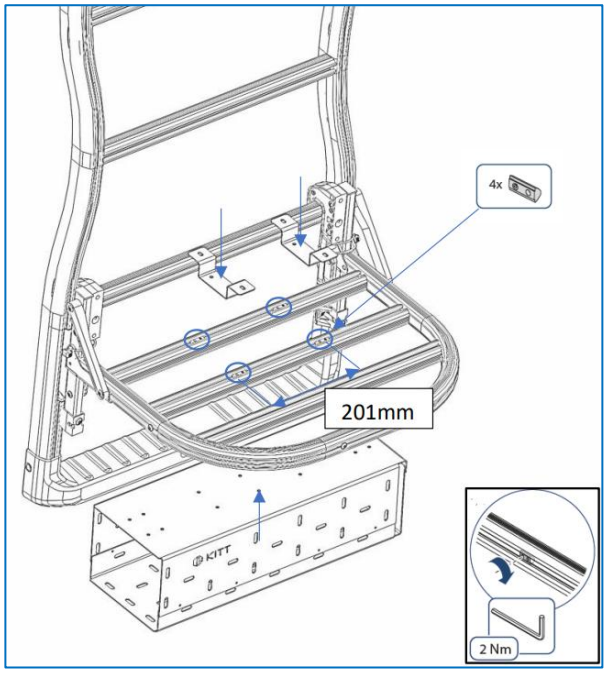

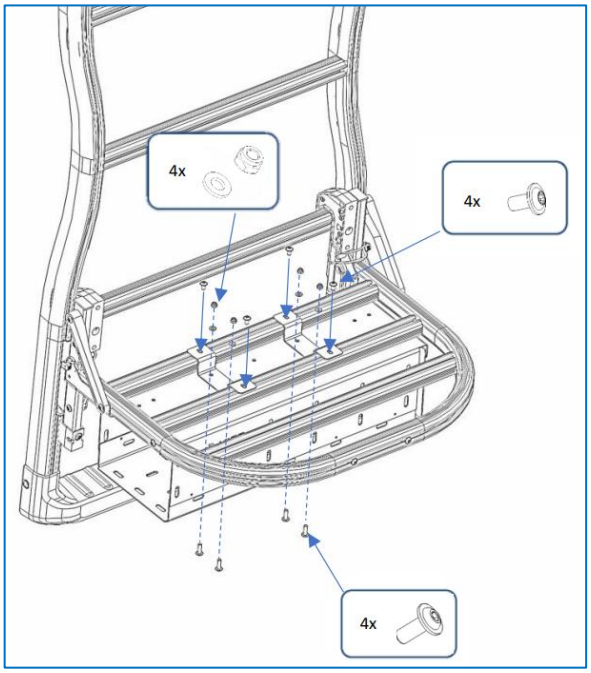

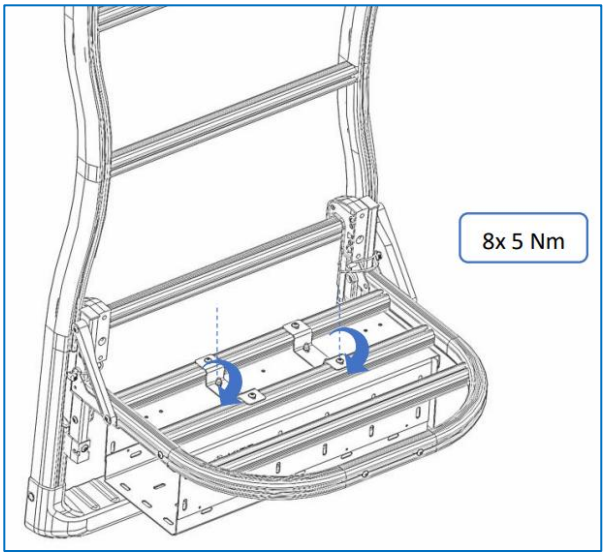

4.3.3 Situazione di montaggio 3

NOTA	
	All'estrema sinistra della Figura 15 si possono vedere le diverse posizioni della piastra Adventure sul Backrack+. Il principio di montaggio della scatola della rampa sul backrack è lo stesso per tutte e cinque le posizioni della piastra Adventure.

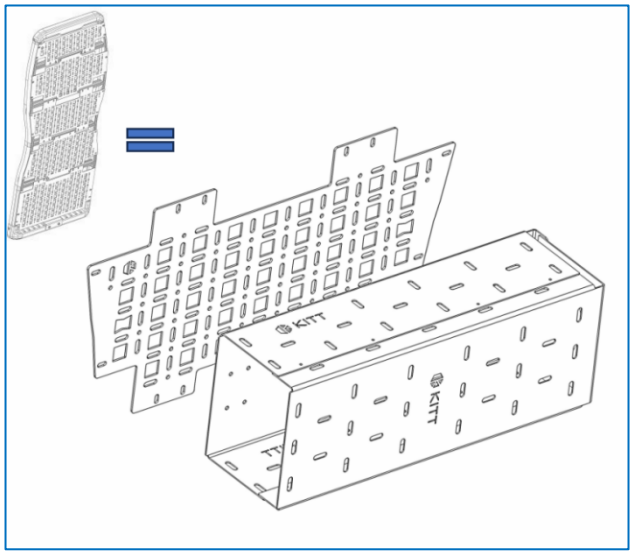

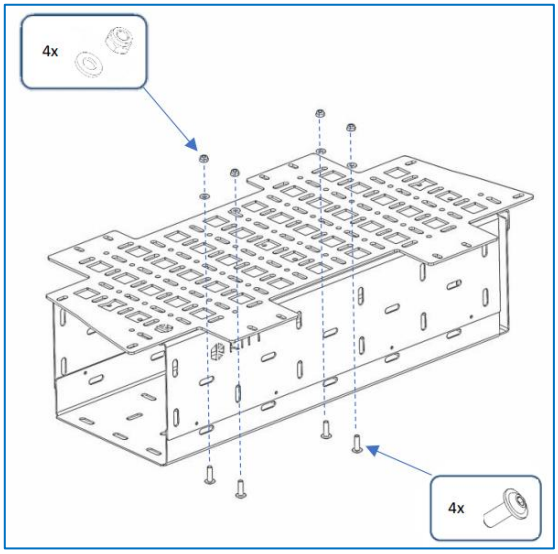

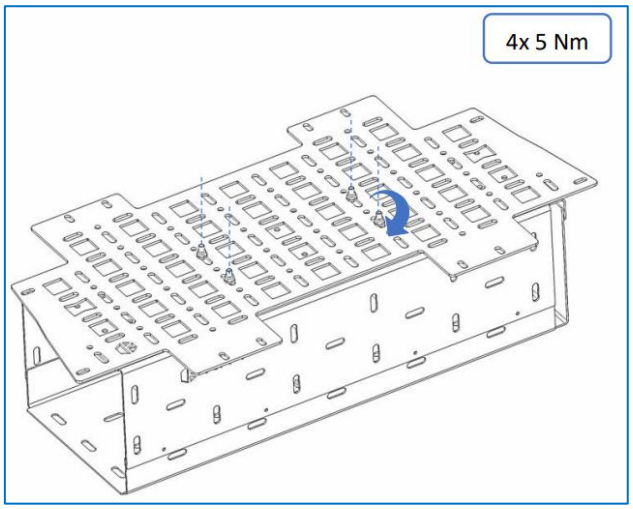

4.3.4 Stivaggio del cuneo di rampa

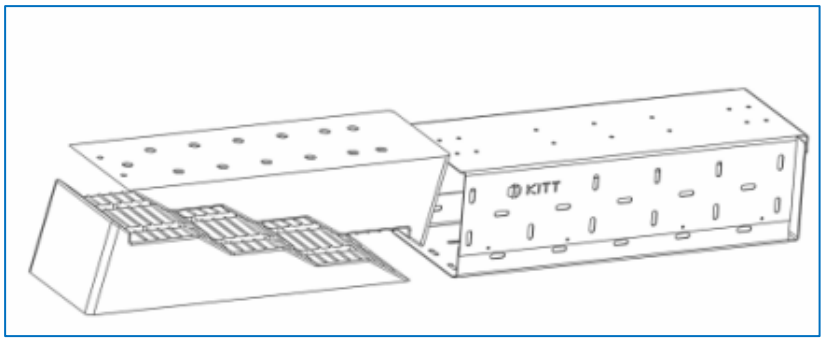

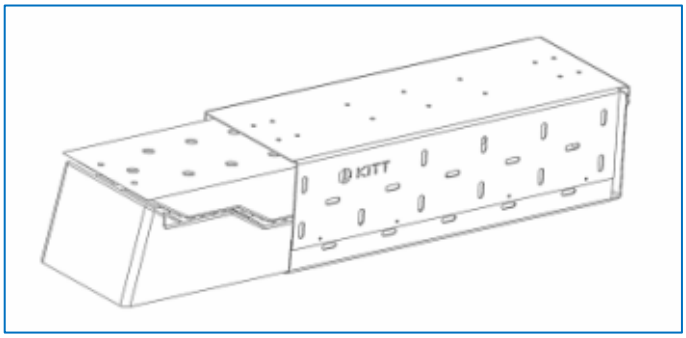

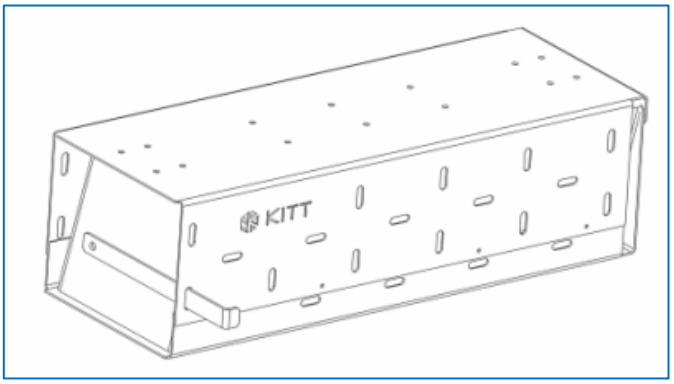

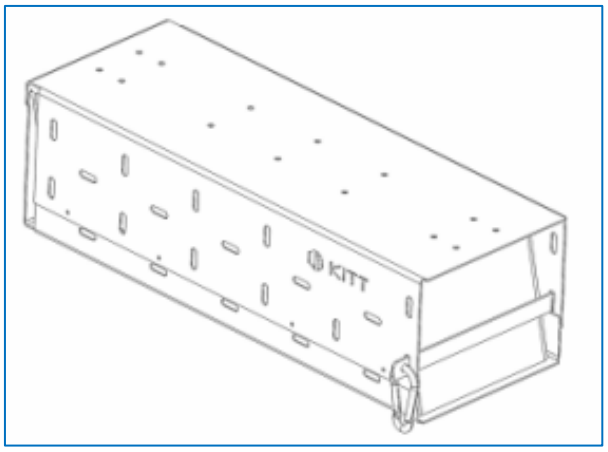

4.4 Dopo il montaggio

- Ispezione visiva periodica (allineamento corretto, tenuta del collegamento a vite, ecc.)

5 Smontaggio

- Lo smontaggio è l'inverso del montaggio.

6 Trasporto e stoccaggio

- Conservare Backrack+ Level Pack in un luogo asciutto, pulito e al riparo dal gelo a una temperatura compresa tra 10 °C e 25 °C.

7 Pulizia e manutenzione

- Serrare nuovamente le viti di fissaggio a intervalli regolari.
- Pulire regolarmente il Backrack+ Level Pack, al più tardi dopo l'esposizione all'acqua salata, con acqua calda e detergenti adatti. Non utilizzare detergenti aggressivi.
- Non pulire i supporti di base/gli accessori negli autolavaggi.
- Pulire regolarmente i componenti e trattarli con una protezione anticorrosione (lubrificante).

8 Smaltimento

Tutti i componenti del trasportatore di base/accessori sono completamente riciclabili e possono essere consegnati ai centri di raccolta appropriati per il riciclaggio.

(ES) Índice

Nombre y dirección del fabricante

Saludo

Copyright

1. Información general
   - 1.1 Propósito
   - 1.2 Responsabilidad
   - 1.3 Grupo destinatario
2. Colateral
   - 2.1 Símbolos y palabras de advertencia utilizados
   - 2.2 Información general
   - 2.3 Notas sobre la carga
   - 2.4 Notas sobre las tuercas correderas
   - 2.5 Uso previsto
   - 2.6 Uso indebido previsible
   - 2.7 Riesgos residuales
3. Volumen de suministro
   - 3.2 Representación esquemática
4. Montaje
   - 4.1 Requisitos previos para el montaje
     - 4.1.1 Personal
     - 4.1.2 Herramientas necesarias
     - 4.1.3 Condiciones ambientales

4.2 Situaciones de montaje
4.3 Montaje
4.3.1 Situación de montaje 1
4.3.2 Situación de montaje 2
4.3.3 Situación de montaje 3
4.3.4 Guarda la cuña de almacenamiento
4.4 Después del montaje
5. Desmontaje
6. Transporte y almacenamiento
7. Limpieza y mantenimiento
8. Eliminación de residuos

Nombre y dirección del fabricante

Erwin Hymer Group Services GmbH
Holzstraße 15
88339 Bad Waldsee
Alemania

Saludo

Para una mejor legibilidad, Erwin Hymer Group Services GmbH utiliza la forma masculina genérica en estas instrucciones de montaje. Esta formulación abarca todos los géneros y se dirige a todos por igual.

Copyright

Estas instrucciones de montaje están protegidas por derechos de autor. La reproducción o transformación de cualquier tipo debe ser autorizada por Erwin Hymer Group Services GmbH ©2025.

1 Información general

El Backrack+ Level Pack puede acoplarse tanto al Backrack+ rack base como al Mini Rack. El principio de montaje es el mismo.

Nos reservamos el derecho a introducir cambios en el diseño, el equipamiento y el color. Todas las ilustraciones son ejemplos.

NOTA	
	Antes de instalar y utilizar el producto: • Asegúrese de haber leído y comprendido estas instrucciones de instalación. • Conserve siempre esta información del usuario en el vehículo y pásela si el vehículo cambia de propietario. • Al instalar y utilizar el producto, respete todas las especificaciones del fabricante del vehículo (consulte el manual del vehículo). • Coloque el Backrack+ Level Pack únicamente de acuerdo con las instrucciones de instalación.

1.1 Objetivo

Estas instrucciones describen la correcta instalación del Backrack+ Level Pack. Se aplica al montaje en el Backrack+.

1.2 Responsabilidad

La manipulación indebida, la manipulación que se desvíe de las instrucciones de instalación o el uso inadecuado invalidarán cualquier garantía y los derechos de garantía frente al fabricante.
Las conversiones y modificaciones del Backrack+ Level Pack invalidan la licencia de funcionamiento.

1.3 Grupo destinatario

Estas instrucciones de instalación están destinadas a talleres autorizados.
Para el montaje se requieren buenos conocimientos técnicos básicos y habilidades manuales.
Sólo pueden realizar el trabajo especialistas formados.
El taller autorizado es responsable del cumplimiento de la normativa pertinente.

2 Colateral

2.1 Símbolos y palabras clave utilizados

Las instrucciones de seguridad se clasifican según el grado de peligro, la probabilidad de ocurrencia y el impacto de un riesgo de la siguiente manera.

¡PELIGRO!	
	Si no evita esta situación, existe un peligro inmediato para la vida. Las consecuencias son la muerte o lesiones muy graves (invalidez).

ADVERTENCIA	
	Si no evita esta situación, existe un riesgo inmediato de lesiones. El resultado son lesiones muy graves (invalidez).

¡CUIDADO!	
	Si no evita esta situación, existe riesgo de lesiones o daños materiales. El resultado son lesiones reversibles de leves a moderadas.

NOTA	
	La información indica un manejo eficiente, ecológico y simplificado, características especiales o recomendaciones.

2.2 Información general

NOTA	
	Cuando utilice el Backrack+ Level Pack, respete la legislación nacional del país correspondiente. Está prohibido entrar en los túneles de lavado con los componentes de la carrocería montados.

¡CUIDADO!	
	Peligro de accidente debido a piezas dañadas • Sustituya inmediatamente las piezas dañadas por piezas de repuesto originales. • No utilice un Backrack+ Level Pack dañado para el transporte. • Sólo instale el Pack de Nivelación Backrack+ en vehículos con un Backrack+ correctamente instalado.

2.3 Notas sobre la carga

¡PELIGRO!	
	Peligro de muerte por caída de cargas o piezas durante el desplazamiento • Cierre bien el Level Pack y fíjelo con el clip de bloqueo. • Asegure la carga contra el deslizamiento, compruebe regularmente su posición correcta. • Asegure la carga cuidadosamente con correas especiales (plástico / textil). No utilice correas elásticas. • Si la carga sobresale, asegúrela de acuerdo con los requisitos legales y, si es necesario, etiquétela de acuerdo con la normativa. • No envuelva cargas voluminosas en lonas. Partes de la carga que se pierden fácilmente (p. ej. Bomba de aire, batería) y accesorios voluminosos (p. ej. Asiento infantil, bolsas laterales) antes de iniciar la marcha.

ADVERTENCIA	
	Peligro de accidente por carga o piezas incorrectas • Tenga cuidado al abrir y cerrar las puertas traseras en una pendiente con carga. • Al cargar, asegúrese de que la carga esté distribuida, que el centro de gravedad esté lo más bajo posible y que se coloque cerca de la puerta. • Al cargar, asegúrese de que no quede cubierto ningún componente del vehículo (p. ej. Limpiaparabrisas, spoiler, escape). • Asegúrese de que la carga no sobresalga del contorno del vehículo. • Evite obstruir la visión con cargas o correas de amarre.

2.4 Notas sobre las tuercas correderas

¡CUIDADO!	
	Peligro de accidente debido a tuercas correderas dañadas • Utilice únicamente tacos deslizantes accesorios originales. • Utilice las tuercas correderas únicamente en las zonas previstas para los componentes adicionales homologados.

2.5 Uso previsto

- El Backrack+ Level Pack se utiliza exclusivamente para el transporte de cuñas drive-on.
- Cualquier otro uso no es conforme con la finalidad prevista y está prohibido.
- La carga máxima del Level Pack es de 5 kg. Cualquier carga superior está prohibida.

2.6 Uso indebido previsible

- Backrack+ Level Pack no está diseñado para ser montado por niños, adolescentes y personas con discapacidad mental o cognitiva.
- La instalación debe realizarse en el Backrack+ o Mini Rack.
- El taller autorizado es responsable de la fijación. Coloque el paquete de nivelación correctamente.
- Antes de cada viaje, compruebe que el paquete de nivel está bien instalado.
- Compruebe el paquete de nivelación Backrack+ antes de cada viaje.
- No supere nunca la capacidad de carga máxima del soporte base Backrack+ y del Mini Rack.

2.7 Riesgos residuales

¡CUIDADO!	
	Peligro de accidente por sujeción incorrecta de la carga • Una carga mal sujeta puede soltarse y provocar accidentes durante el viaje. • Compruebe que la carga está bien sujeta antes de cada viaje. • Efectuar un control de salida de conformidad con el artículo 23 de la StVO antes de cada viaje. • Asegúrese de que la modificación de la distribución de la carga sobre los ejes debida al soporte básico / accesorios no provoque que se sobrepasen las cargas admisibles sobre los ejes.

¡CUIDADO!	
	Riesgo de accidente por alteración del comportamiento al volante El comportamiento de conducción del vehículo cambia cuando se instala y se carga el Pack Backrack+ Level. • Prevea distancias de frenado mayores y conduzca a una velocidad adecuada. • Preste atención al cambio de sensibilidad al viento de costado.

¡CUIDADO!	
	Peligro de accidente y daños en el vehículo debido a un montaje incorrecto Un montaje incorrecto puede hacer que el Pack de Nivelación Backrack+ o la carga se suelten durante el viaje y provocar accidentes. • No utilice correas elásticas. • Compruebe todas las uniones atornilladas y correas tensoras por primera vez después de la instalación inicial, después de un viaje corto (aprox. 50 km) y después antes de cada viaje para ver si están dañadas, firmemente sujetas y bien ajustadas y vuelva a apretarlas si es necesario. • Sustituya inmediatamente las piezas dañadas por piezas de repuesto originales.

	• En caso de ruidos extraños o cambios en el comportamiento de conducción, compruebe que la carga y el pack de nivelación Backrack+ están bien asentados.

¡CUIDADO!	
	Daños debidos al aumento de las dimensiones del vehículo Las dimensiones del vehículo aumentan cuando se instala y carga el Pack de Nivelación Backrack+. • Al utilizar el Pack Nivel Backrack+, tenga en cuenta que el funcionamiento de los sensores de aparcamiento y de la cámara de marcha atrás puede verse limitado. • Si la iluminación del vehículo o las placas de matrícula están cubiertas (aunque sea parcialmente) por accesorios o carga, duplíquelos. • Antes de emprender la marcha, asegúrate de que todas las luces y matrículas son visibles y funcionan correctamente.

¡CUIDADO!	
	Daños causados por la puerta al abrirse Al abrir la puerta, el paquete de nivelación Backrack+ instalado y cargado puede dañar el revestimiento exterior del vehículo. • Abre la puerta con cuidado.

3 Volumen de suministro

Observación	
	Una vez desembalado, compruebe que la entrega no presenta daños ni está completa. Notifique inmediatamente los defectos al socio comercial.

Observación	
	Atornille los tornillos completamente hasta el tope utilizando barniz de bloqueo de tornillos y apriételos con el par de apriete especificado.

3.2 Representación esquemática

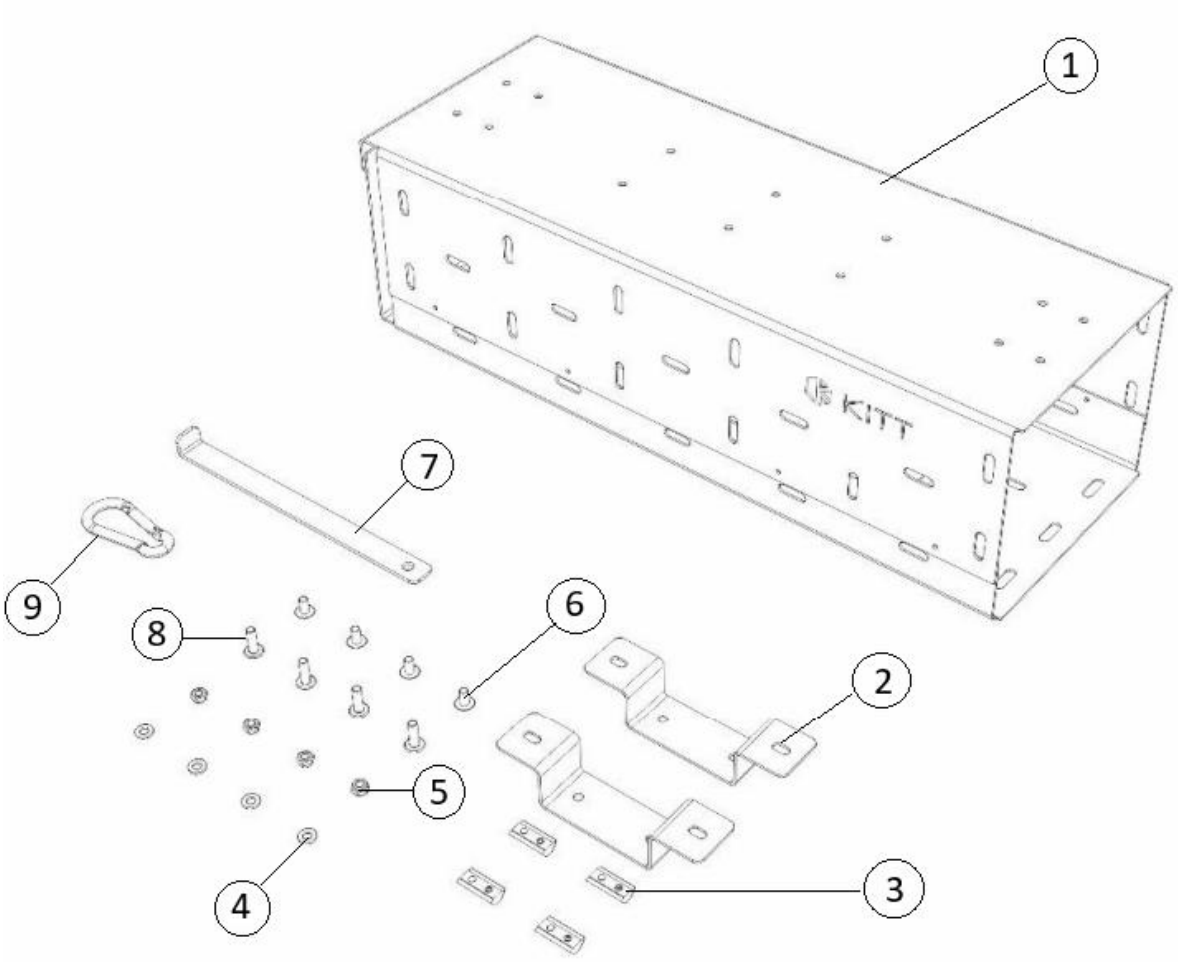

Pos.	Cantidad	Designación	Números de pieza
1	1 x	Paquete de niveles	
2	2 x	Soporte	3543091
3	4 x	Tuerca deslizante	3420987
4	4 x	Disco	3012137
5	4 x	Contratuerca	3315094
6	4 x	Tornillo de cabeza plana M6x12	3728512
7	1x	Placa de cierre	3693180
8	4 x	Tornillo de cabeza plana M6x20	3728520
9	1 x	Mosquetón	3735786

4 Asamblea
4.1 Requisitos para la instalación
4.1.1 Personal
Sólo pueden realizar el trabajo especialistas formados.
Una persona es suficiente para el montaje.

4.1.2 Herramientas necesarias

Cantidad	Designación
1 x	Llave Allen SW 4/ SW 3
1 x	Llave SW10
1 x	Llave dinamométrica
1 x	Extensión de llave dinamométrica
1 x	Toma SW 4/ SW 3

4.1.3 Condiciones ambientales
La instalación puede realizarse a una temperatura entre 10 °C y 25 °C, con una humedad entre el 40% y el 60% en un entorno limpio.
Un radio de 2 metros alrededor del puesto de trabajo es suficiente.

4.2 Situaciones de montaje
Situación de montaje 1:

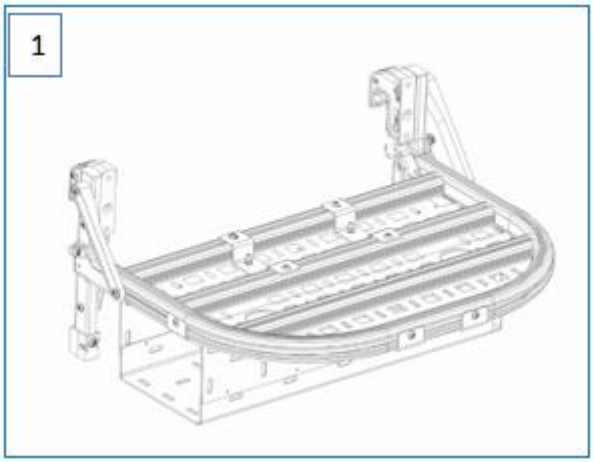

Montaje en el Mini Rack con Placa Adventure y Pack de Nivelación

Situación de montaje 2:

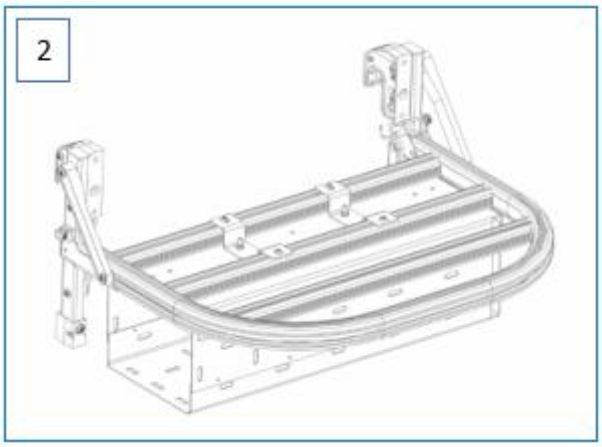

Montaje en Mini Rack con Level Pack

Situación de montaje 3:

Montaje en el soporte base Backrack+ con placa Adventure + Level Pack

4.3 Asamblea

4.3.1 Situación de montaje 1

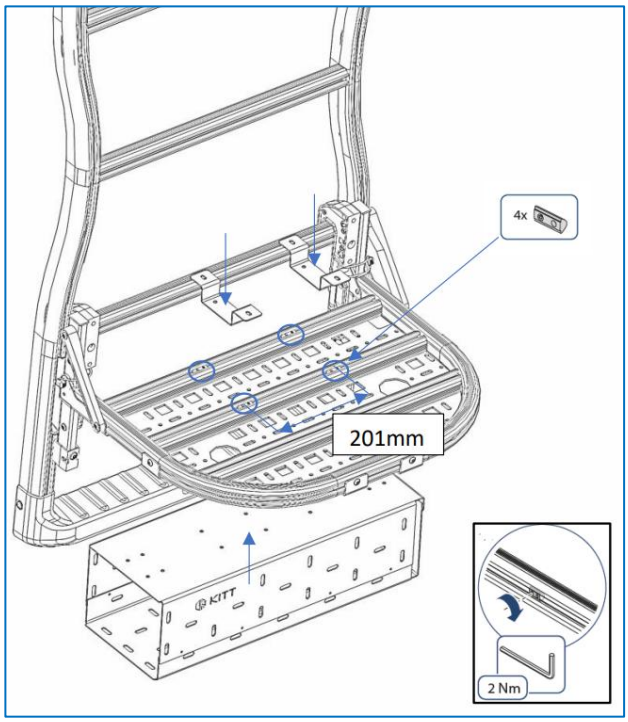

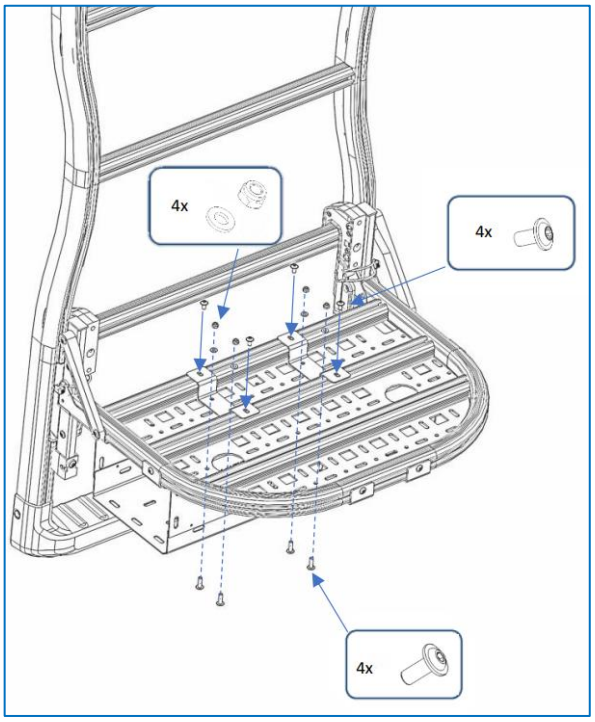

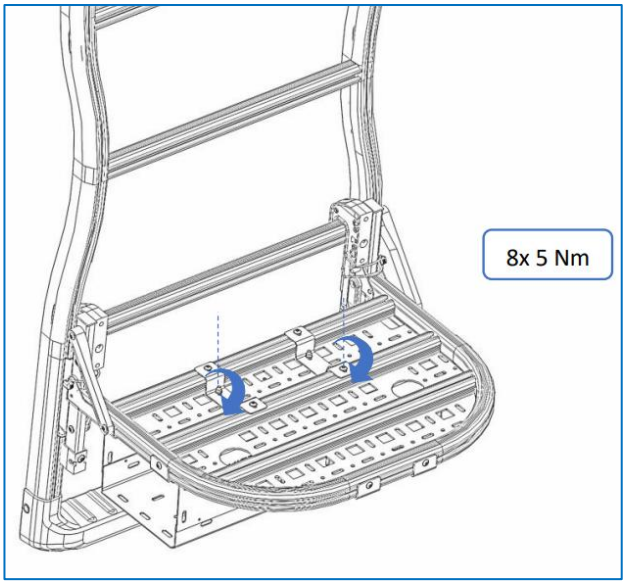

4.3.2 Situación de montaje 2

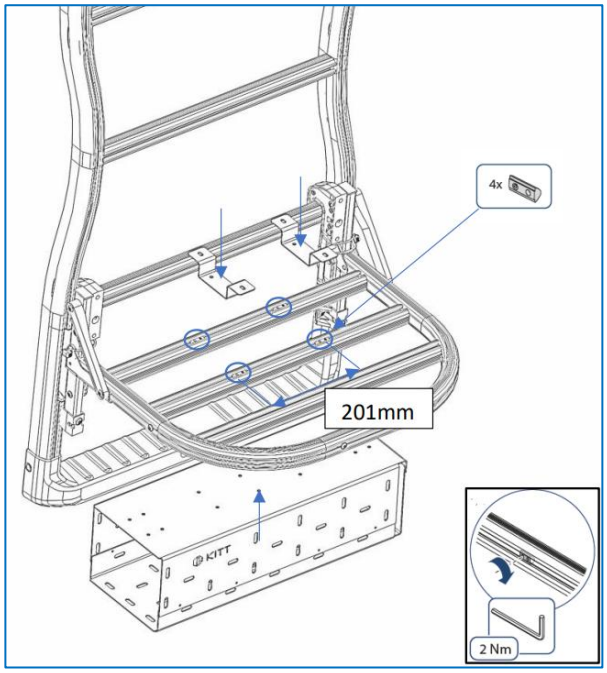

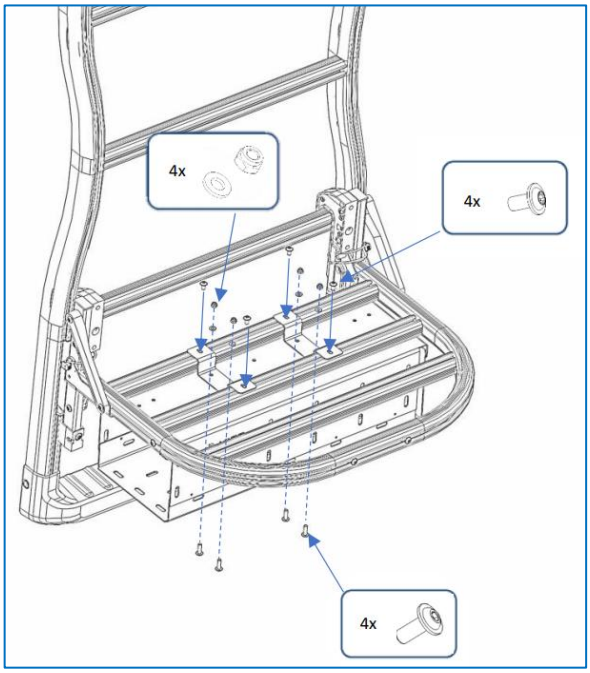

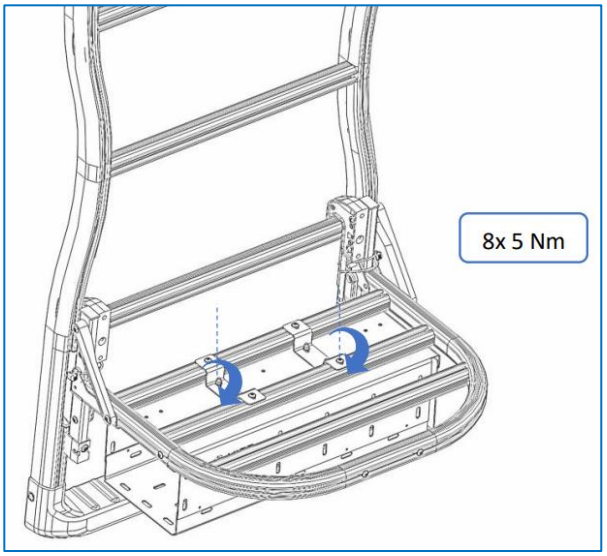

4.3.3 Situación del montaje 3

NOTA	
	En el extremo izquierdo de la figura 15 puede ver las diferentes posiciones de la placa Adventure en el Backrack+. El principio de montaje de la caja de la rampa en el Backrack es el mismo para las cinco posiciones de la Adventure Plate.

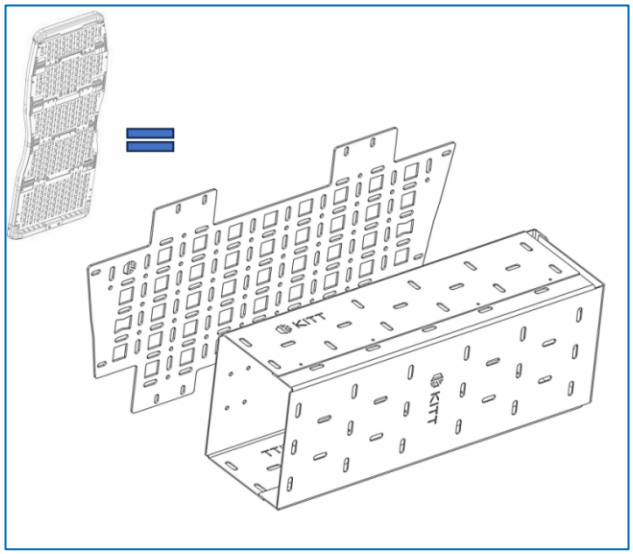

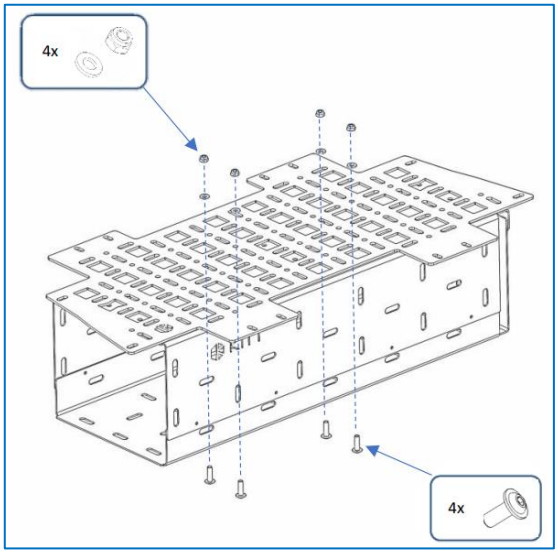

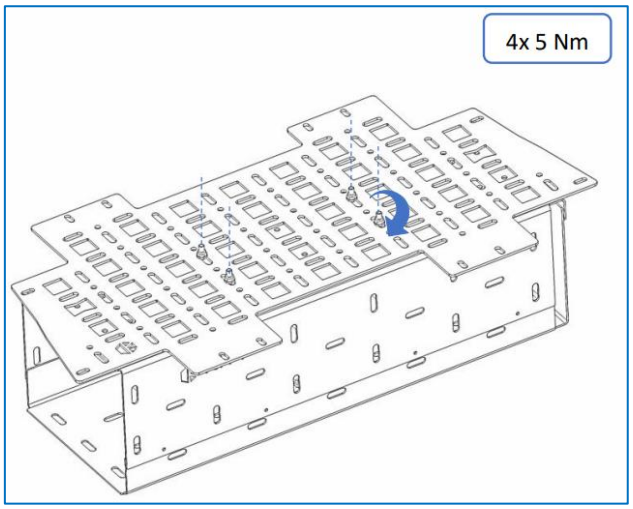

4.3.4 Estibar la cuña de rampa

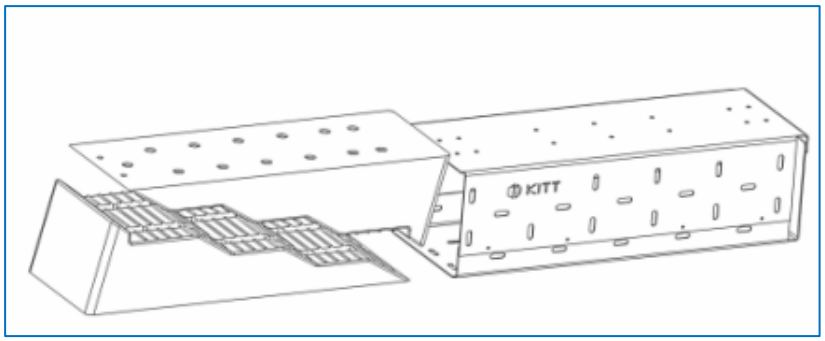

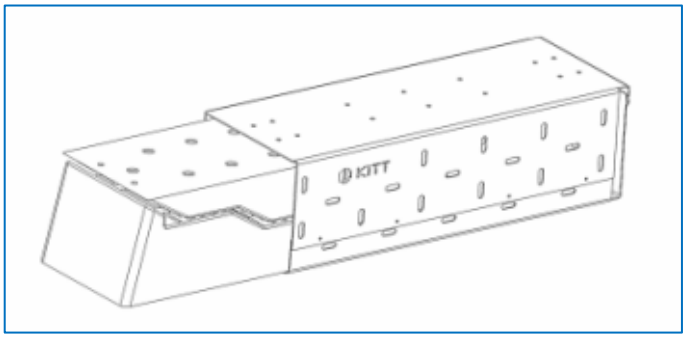

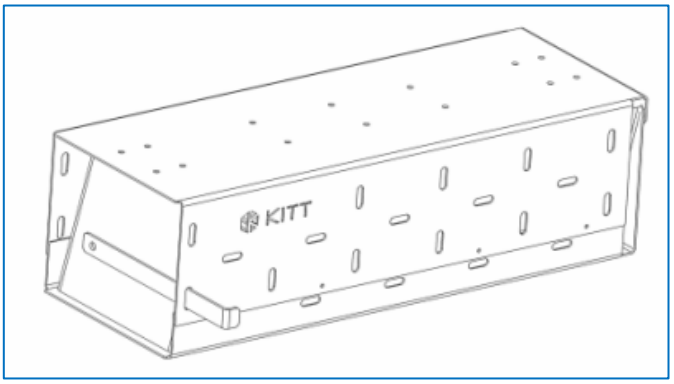

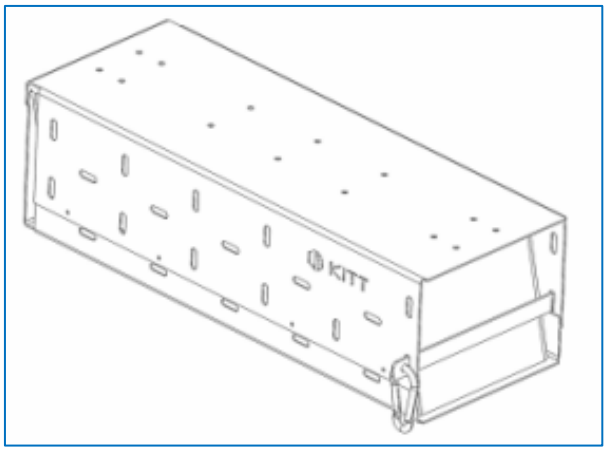

4.4 Después del montaje

- Inspección visual periódica (alineación correcta, unión atornillada firme, etc.)

5 Desmontaje

- El desmontaje es el proceso inverso al montaje.

6 Transporte y almacenamiento

- Almacene Backrack+ Level Pack en un lugar seco, limpio y libre de heladas, a una temperatura comprendida entre 10 °C y 25 °C.

7 Limpieza y mantenimiento

- Vuelva a apretar los tornillos de fijación a intervalos regulares.
- Limpie el Backrack+ Level Pack regularmente, a más tardar después de exponerlo al agua salada, con agua tibia y productos de limpieza adecuados. No utilice productos de limpieza agresivos.
- No limpie las bases portaobjetos / accesorios en los túneles de lavado.
- Limpie los componentes con regularidad y trátelos con protección anticorrosión (lubricante).

8 Eliminación

Todos los componentes del soporte básico / accesorios son totalmente reciclables y pueden entregarse a los centros de recogida adecuados para su reciclaje.

(NL) Inhoudsopgave

Naam en adres van de fabrikant

Begroeting

Copyright

1. Algemene informatie
   - 1.1 Doel
   - 1.2 Aansprakelijkheid
   - 1.3 Doelgroep
2. Onderpand
   - 2.1 Gebruikte symbolen en signaalwoorden
   - 2.2 Algemene informatie
   - 2.3 Opmerkingen over het laden
   - 2.4 Opmerkingen over schuifblokken
   - 2.5 Beoogd gebruik
   - 2.6 Voorzienbaar misbruik
   - 2.7 Overblijvende risico's
3. Omvang van de levering
   - 3.2 Schematische weergave
4. Montage
   - 4.1 Voorwaarden voor montage
     - 4.1.1 Personeel
     - 4.1.2 Vereist gereedschap

4.1.3 Omgevingsomstandigheden
4.2 Assemblage situaties
4.3 Montage
4.3.1 Montage situatie 1
4.3.2 Montage situatie 2
4.3.3 Montage situatie 3
4.3.4 De opbergwig opbergen
4.4 Na montage
5. Ontmanteling
6. Transport en opslag
7. Reiniging en onderhoud
8. Afvalverwijdering

Naam en adres van de fabrikant

Erwin Hymer Group Services GmbH
Holzstraße 15
88339 Bad Waldsee
Duitsland

Begroeting

Voor een betere leesbaarheid gebruikt Erwin Hymer Group Services GmbH in deze montagehandleiding de algemene mannelijke vorm. Deze formulering omvat alle geslachten en spreekt iedereen op gelijke voet aan.

Copyright

Deze montagehandleiding is auteursrechtelijk beschermd. Reproductie of verwerking van welke aard dan ook moet worden goedgekeurd door Erwin Hymer Group Services GmbH ©2025.

1 Algemene informatie

Het Backrack+ Level Pack kan worden bevestigd aan zowel het Backrack+ basisrek als het Mini Rack. Het assemblageprincipe is hetzelfde.

We behouden ons het recht voor om wijzigingen aan te brengen in het ontwerp, de uitrusting en de kleur. Alle illustraties zijn voorbeelden.

OPMERKING	
	Voordat u het product installeert en gebruikt: • Zorg ervoor dat u deze installatie-instructies hebt gelezen en begrepen. • Bewaar deze gebruikersinformatie altijd in het voertuig en geef ze door als het voertuig van eigenaar verandert. • Neem bij het installeren en gebruiken van het product alle specificaties van de voertuigfabrikant in acht (zie handleiding van het voertuig). • Monteer het Backrack+ Level Pack alleen volgens de installatie-instructies.

1.1 Doel

Deze instructies beschrijven de correcte installatie van het Backrack+ Level Pack. Het is van toepassing op montage op de Backrack+.

1.2 Aansprakelijkheid

Onjuiste behandeling, behandeling die afwijkt van de installatie-instructies of onjuist gebruik maken garantie- en garantieclaims tegen de fabrikant ongeldig.
Conversies en wijzigingen aan het Backrack+ Level Pack maken de gebruikslicentie ongeldig.

1.3 Doelgroep

Deze installatie-instructies zijn bedoeld voor geautoriseerde werkplaatsen.
Een goede technische basiskennis en handvaardigheid zijn vereist voor de montage.
Alleen getrainde specialisten mogen het werk uitvoeren.
De erkende werkplaats is verantwoordelijk voor de naleving van de relevante voorschriften.

2 Zekerheden

2.1 Gebruikte symbolen en signaalwoorden

De veiligheidsinstructies worden als volgt ingedeeld volgens de mate van gevaar, de waarschijnlijkheid van optreden en de impact van een risico.

GEVAAR!	
	Als je deze situatie niet vermijdt, is er onmiddellijk levensgevaar. De gevolgen zijn de dood of zeer ernstige verwondingen (invaliditeit).

WAARSCHUWING!	
	Als u deze situatie niet vermijdt, bestaat er een onmiddellijk risico op letsel. Dit leidt tot zeer ernstige verwondingen (invaliditeit).

LET OP!	
	Als u deze situatie niet vermijdt, bestaat het risico op letsel of schade aan eigendommen. Het resultaat zijn lichte tot matige verwondingen die omkeerbaar zijn.

OPMERKING	
	Informatie over efficiënte, milieuvriendelijke en vereenvoudigde verwerking, speciale functies of aanbevelingen.

2.2 Algemene informatie

OPMERKING	
	Houd u bij het gebruik van het Backrack+ Level Pack aan de nationale wetten van het betreffende land. Het is verboden om in autowasstraten te rijden, inclusief de gemonteerde carrosserieonderdelen.

LET OP!	
	Gevaar voor ongevallen door beschadigde onderdelen! • Vervang beschadigde onderdelen onmiddellijk door originele reserveonderdelen. • Gebruik geen beschadigd Backrack+ Level Pack voor transport. • Monteer het Backrack+ Level Pack alleen op voertuigen met een goed gemonteerde Backrack+.

2.3 Opmerkingen over het laden

GEVAAR!	
	Levensgevaar door vallende lading of onderdelen tijdens het rijden! • Sluit het Level Pack goed en zet het vast met de borgclip. • Beveilig de lading tegen wegglijden en controleer regelmatig of ze in de juiste positie staat. • Zet de lading voorzichtig vast met speciale riemen (plastic/textiel). Gebruik geen elastische banden. • Als de lading uitsteekt, zet deze dan vast volgens de wettelijke voorschriften en voorzie deze indien nodig van een etiket. • Wikkel omvangrijke ladingen niet in dekzeilen. Gemakkelijk te verliezen delen van de lading (bijv. Luchtpomp, batterij) en omvangrijke accessoires (bijv. Kinderzitje, zijtassen) voordat u wegrijdt.

WAARSCHUWING!	
	Gevaar voor ongevallen door onjuiste belading of onderdelen! • Wees voorzichtig bij het openen/sluiten van de achterdeuren op een helling met een lading eraan. • Zorg er bij het laden voor dat de lading wordt verdeeld, dat het zwaartepunt zo laag mogelijk ligt en dat de lading dicht bij de deur wordt geplaatst. • Zorg er bij het laden voor dat er geen onderdelen van het voertuig bedekt zijn (bijv. Ruitenwissers, spoiler, uitlaat). • Zorg ervoor dat de lading niet buiten de contouren van het voertuig uitsteekt. • Voorkom dat het zicht wordt belemmerd door ladingen of spanbanden.

2.4 Opmerkingen over schuifblokken

LET OP!	
	Gevaar voor ongevallen door beschadigde glijblokken! • Gebruik alleen originele accessoireglijblokken. • Gebruik alleen glijblokken in de ruimtes die bedoeld zijn voor de goedgekeurde aanbouwcomponenten.

2.5 Beoogd gebruik

- De Backrack+ Level Pack wordt uitsluitend gebruikt voor het vervoeren van oprijwiggen.
- Elk ander gebruik is niet in overeenstemming met het beoogde doel en is verboden.
- De maximale belasting van de Level Pack is 5 kg. Een hogere belasting is verboden.

2.6 Voorzienbaar misbruik

- Backrack+ Level Pack is niet ontworpen voor montage door kinderen, jongeren en geestelijk of cognitief gehandicapte personen.
- De installatie moet worden uitgevoerd op de Backrack+ of Mini Rack.
- De erkende werkplaats is verantwoordelijk voor de bevestiging. Bevestig het waterpaspakket op de juiste manier.
- Controleer voor elke rit of het waterpaspakket goed geïnstalleerd is.
- Controleer het Backrack+ Level Pack voor elke reis.
- Overschrijd nooit het maximale draagvermogen van de Backrack+ basissteun en het Mini Rack.

2.7 Resterende risico's

LET OP!	
	Gevaar voor ongevallen door onjuist vastzetten van de lading! • Een niet goed vastgemaakte lading kan losraken en tijdens de reis tot ongelukken leiden. • Controleer voor elke rit of de lading goed vastzit. • Voer vóór elke reis een vertrekcontrole uit volgens §23 StVO. • Zorg ervoor dat de verandering in de aslastverdeling door de basisdrager / accessoires niet leidt tot overschrijding van de toegestane asbelasting.

LET OP!	
	Risico op ongevallen door veranderd rijgedrag! Het rijgedrag van het voertuig verandert wanneer het Backrack+ Level Pack gemonteerd en geladen is. • Houd rekening met een langere remweg en rijd met een aangepaste snelheid. • Let op de veranderde zijwindgevoeligheid.

LET OP!	
	Gevaar voor ongevallen en schade aan het voertuig door verkeerde installatie! Onjuiste montage kan ertoe leiden dat het Backrack+ Level Pack of de lading tijdens de reis losraakt en dit kan ongelukken veroorzaken. • Gebruik geen elastische banden. • Controleer alle schroefverbindingen en spanbanden voor de eerste keer na de eerste installatie, na een korte rit (ongeveer 50 km) en vervolgens voor elke rit op beschadigingen, stevig vastzitten en goede passing en draai ze indien nodig opnieuw aan. • Vervang beschadigde onderdelen onmiddellijk door originele reserveonderdelen.

	• Controleer bij ongewone geluiden of veranderingen in het rijgedrag of de lading en het Backrack+ Level Pack goed vastzitten.

LET OP!	
	Schade door grotere voertuigafmetingen! De afmetingen van het voertuig nemen toe wanneer het Backrack+ Level Pack wordt gemonteerd en geladen. • Houd er bij gebruik van het Backrack+ Level Pack rekening mee dat de werking van de parkeersensoren en achteruitrijcamera beperkt kan zijn. • Als de voertuigverlichting of kentekenplaten (zelfs gedeeltelijk) bedekt zijn door accessoires of lading, dupliceer ze dan. • Controleer voordat je vertrekt of alle lichten en kentekenplaten zichtbaar en volledig functioneel zijn.

LET OP!	
	Schade door het openzwaaien van de deur! Wanneer de deur openzwaait, kan de gemonteerde en beladen Backrack+ Level Pack de buitenkant van de auto beschadigen. • Open de deur voorzichtig.

3 Omvang van de levering

Tip	
	Controleer de levering na het uitpakken op schade en volledigheid. Rapporteer defecten onmiddellijk aan de handelspartner.

Tip	
	Schroef de schroeven volledig tot aan de aanslag in met schroefborgvernis en draai ze vast met het voorgeschreven aanhaalmoment.

3.2 Schematische weergave

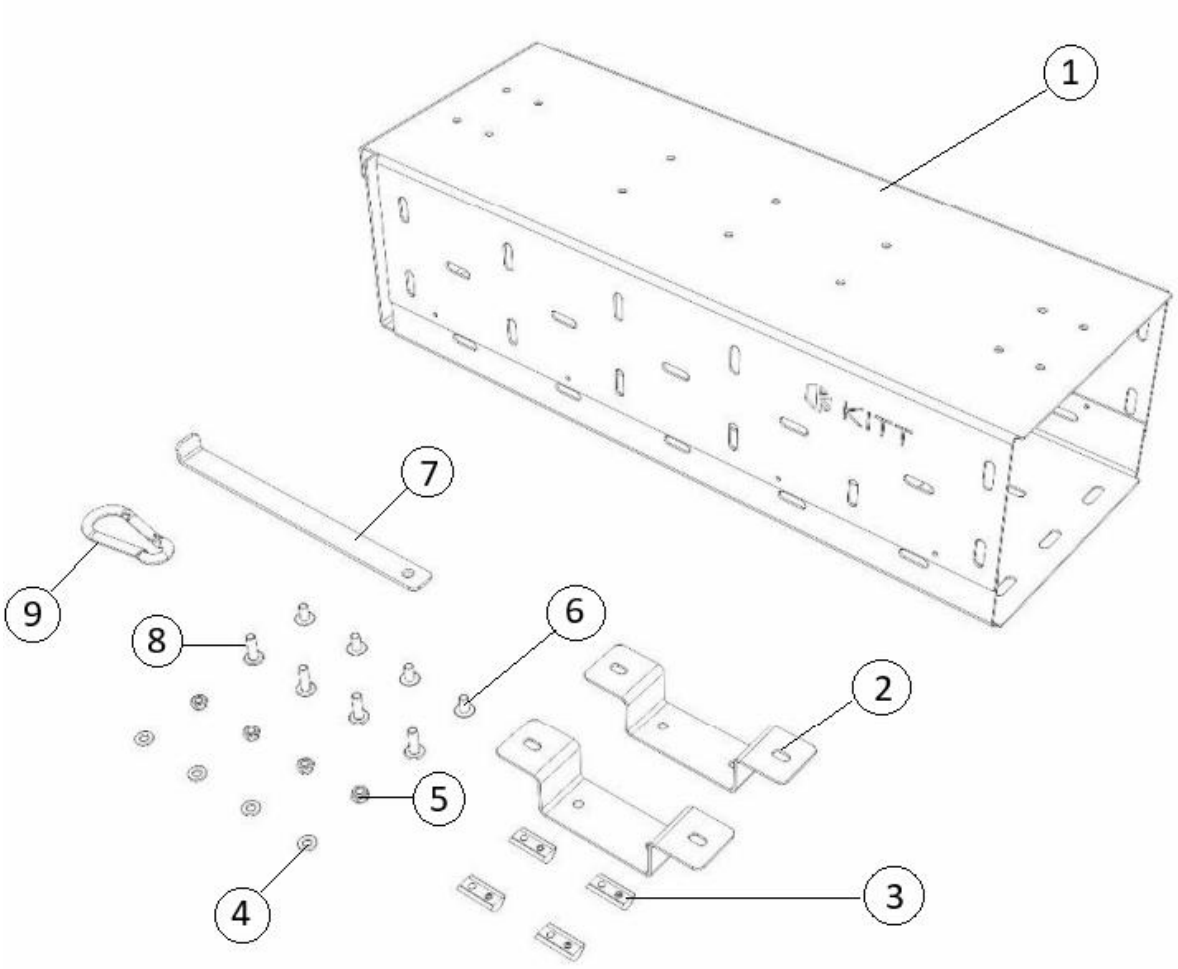

Pos.	Hoeveelheid	Aanwijzing	Onderdeelnummers
1	1 x	Level Pakket	
2	2 x	Beugel	3543091
3	4 x	Sleufmoer	3420987
4	4 x	Schijf	3012137
5	4 x	Borgmoer	3315094
6	4 x	Platkopschroef M6x12	3728512
7	1x	Slagplaat	3693180
8	4 x	Platkopschroef M6x20	3728520
9	1 x	Karabijnhaak	3735786

4 Assemblage
4.1 Vereisten voor installatie
4.1.1 Personeel
Alleen getrainde specialisten mogen het werk uitvoeren.
Eén persoon is voldoende voor de montage.

4.1.2 Benodigde gereedschappen

Hoeveelheid	Aanwijzing
1 x	Inbussleutel SW 4/ SW 3
1 x	Moersleutel SW10
1 x	Momentsleutel
1 x	Momentsleutel verlenging
1 x	Contactdoos SW 4/ SW 3

4.1.3 Omgevingsomstandigheden
De installatie kan worden uitgevoerd bij een temperatuur tussen 10 °C en 25 °C, bij een luchtvochtigheid tussen 40% en 60% in een schone omgeving.
Een straal van 2 meter rond het werkstation is voldoende.

4.2 Montagesituaties
Assemblage situatie 1:

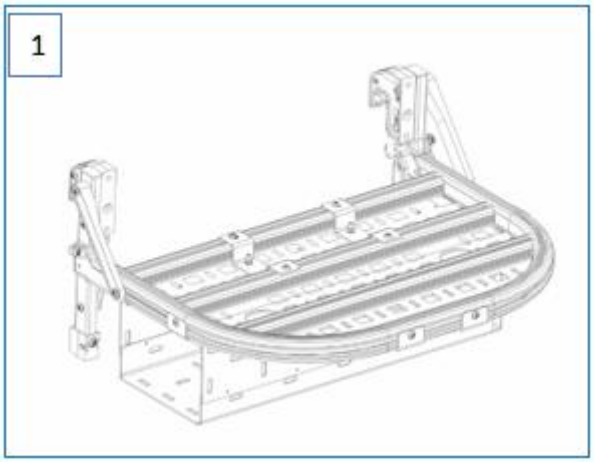

Montage op het minirek met
Adventure Plate en Level Pack

Assemblage situatie 2:

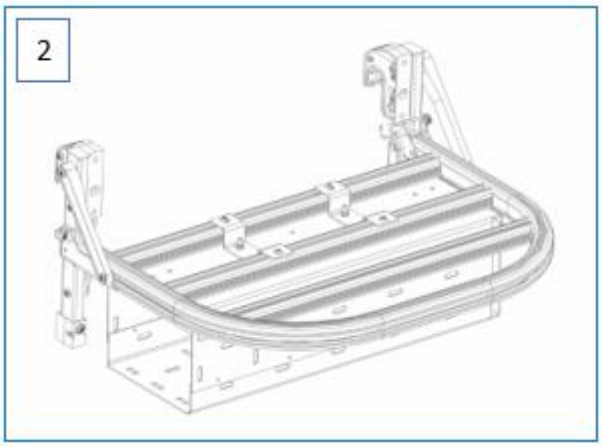

Montage op minirek met niveauregeling

Montage situatie 3:

Montage op de Backrack+ basisdrager met Adventure Plate + Level Pack

4.3 Assemblage

4.3.1 Assemblage situatie 1

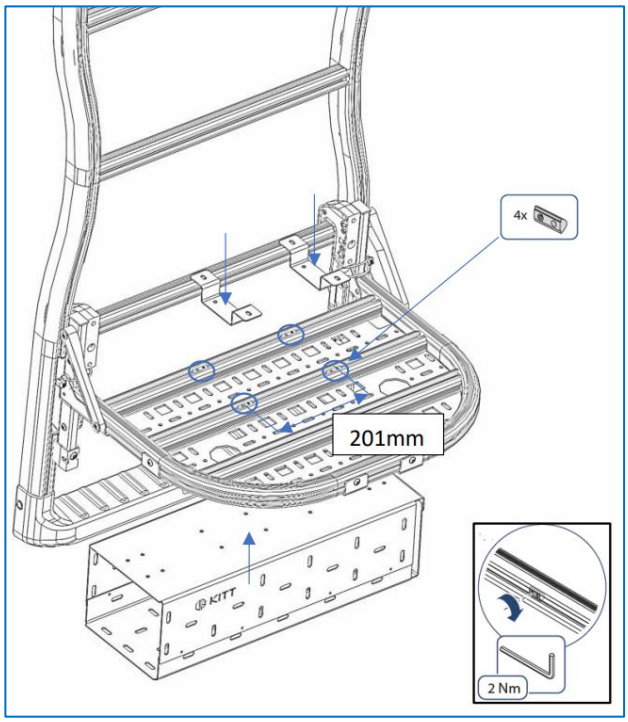

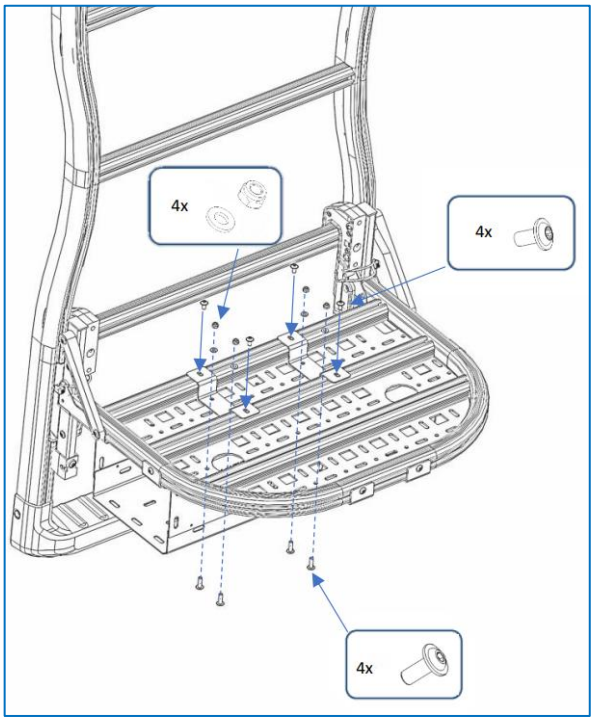

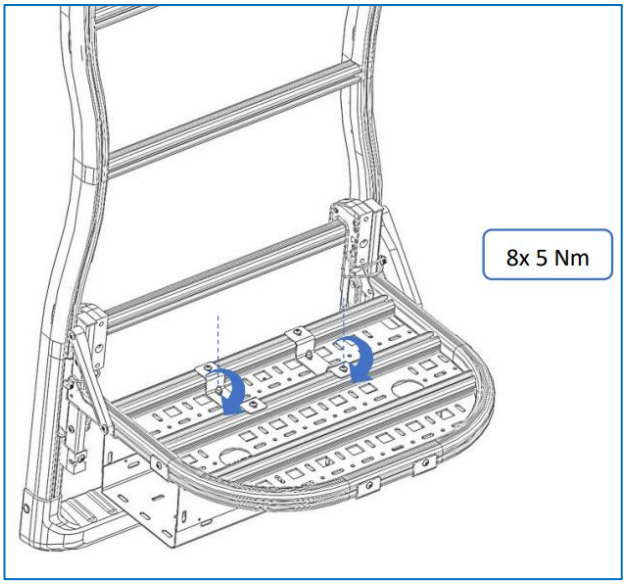

4.3.2 Assemblage situatie 2

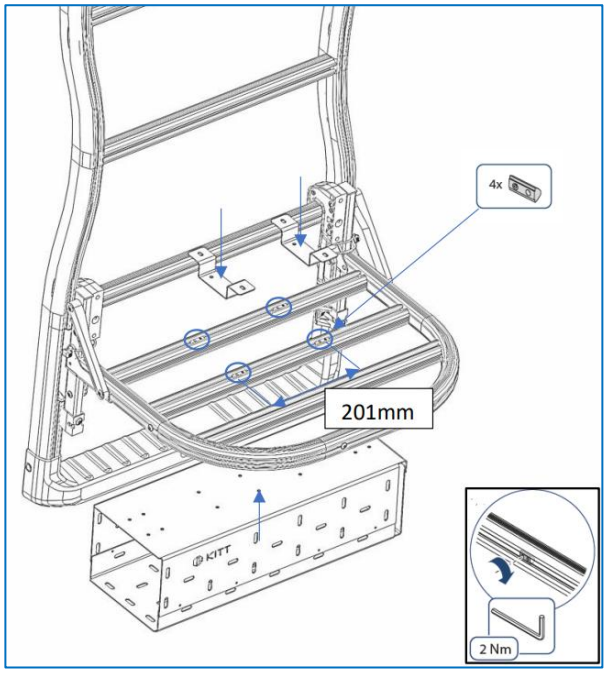

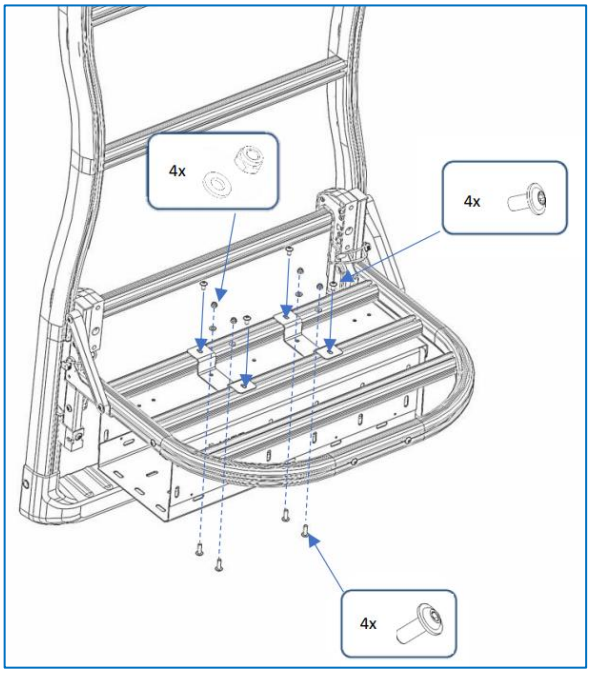

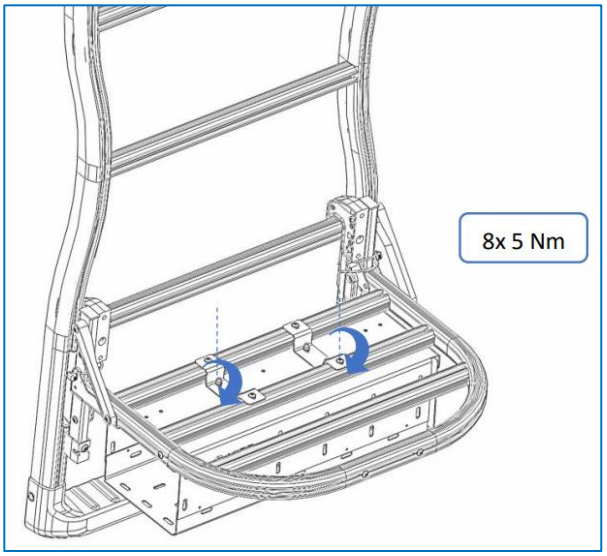

4.3.3 Assemblage situatie 3

OPMERKING	
	Helemaal links in Figuur 15 zie je de verschillende posities van de Adventure Plate op de Backrack+. Het montageprincipe van de ramp box op het backrack is hetzelfde voor alle vijf posities van de Adventure Plate.

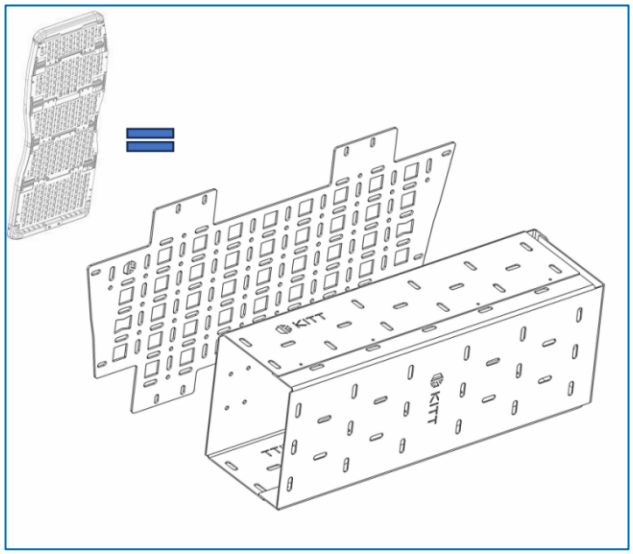

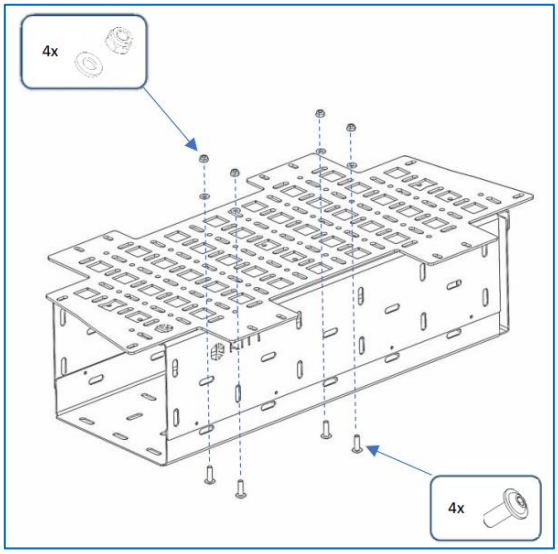

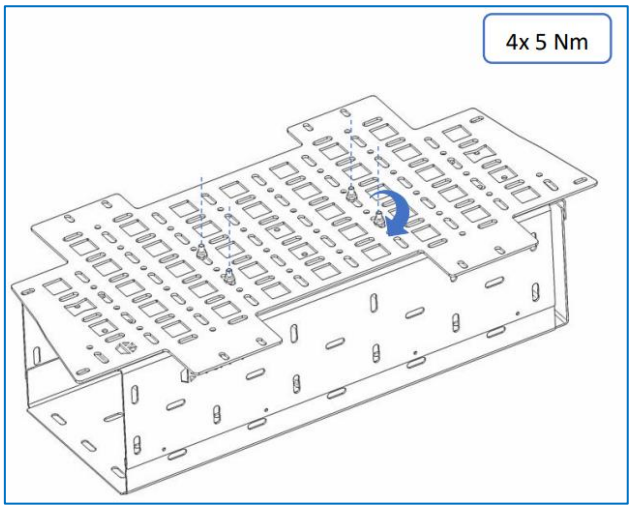

4.3.4 De oprijwig opbergen

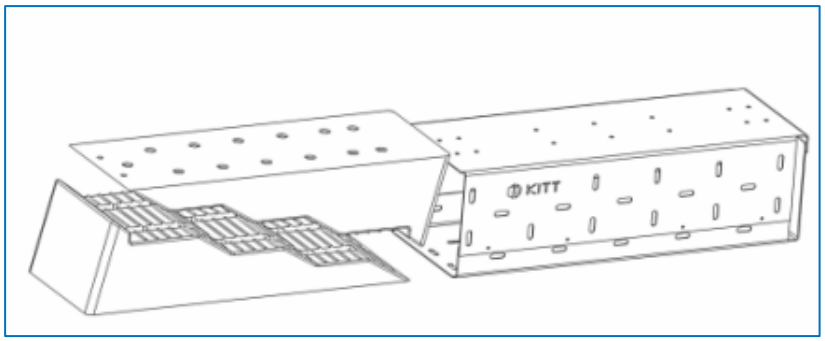

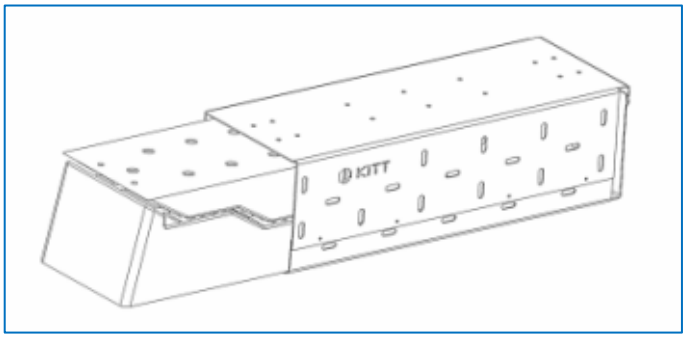

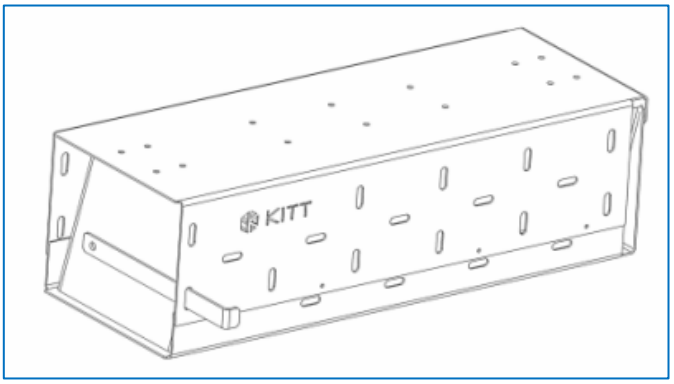

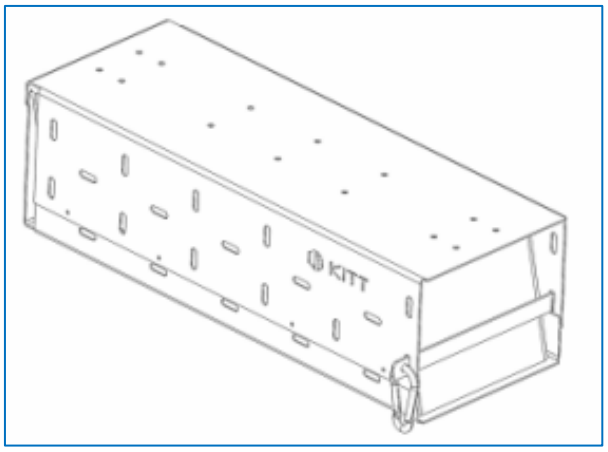

4.4 Na montage

- Regelmatige visuele inspectie (juiste uitlijning, vastzittende schroefverbinding, enz.)

5 Ontmanteling

- Demontage is het omgekeerde van montage.

6 Transport en opslag

- Bewaar Backrack+ Niveau Pack op een droge, schone en vorstvrije plaats bij 10 °C tot 25 °C.

7 Reiniging en onderhoud

- Draai de bevestigingsschroeven regelmatig aan.
- Reinig het Backrack+ Level Pack regelmatig, uiterlijk na blootstelling aan zout water, met warm water en geschikte reinigingsmiddelen. Gebruik geen agressieve schoonmaakmiddelen.
- Reinig basisdragers/accessoires niet in autowasstraten.
- Reinig onderdelen regelmatig en behandel ze met corrosiebescherming (smeermiddel).

8 Verwijdering

Alle onderdelen van de basisdrager / accessoires zijn volledig recyclebaar en kunnen worden ingeleverd bij geschikte inzamelcentra voor recycling.

(NO) Innholdsfortegnelse

Produsentens navn og adresse

Tiltale

Opphavsrett

1. Generell informasjon
   - 1.1 Formål
   - 1.2 Ansvar
   - 1.3 Målgruppe
2. Sikkerhet
   - 2.1 Symboler og signalord som brukes
   - 2.2 Generell informasjon
   - 2.3 Merknader om lasting
   - 2.4 Merknader om skyveblokker
   - 2.5 Tiltenkt bruk
   - 2.6 Forutseelig misbruk
   - 2.7 Gjenværende risiko
3. Leveringsomfang
   - 3.2 Skjematisk fremstilling
4. Montering
   - 4.1 Forutsetninger for montering
     - 4.1.1 Personell
     - 4.1.2 Nødvendige verktøy
     - 4.1.3 Omgivelsesforhold

4.2 Monteringssituasjoner
4.3 Montering
4.3.1 Monteringssituasjon 1
4.3.2 Monteringssituasjon 2
4.3.3 Monteringssituasjon 3
4.3.4 Stuing av oppbevaringskilen
4.4 Etter montering
5. Demontering
6. Transport og lagring
7. Rengjøring og vedlikehold
8. Avfallshåndtering

Produsentens navn og adresse

Erwin Hymer Group Services GmbH
Holzstraße 15
88339 Bad Waldsee
Tyskland

Tiltale

For å gjøre det lettere å lese, bruker Erwin Hymer Group Services GmbH den generiske maskuline formen i denne monteringsanvisningen. Denne formuleringen omfatter alle kjønn og henvender seg til alle på lik linje.

Opphavsrett

Denne monteringsanvisningen er beskyttet av opphavsrett. Reproduksjon eller bearbeiding av noe slag må godkjennes av Erwin Hymer Group Services GmbH ©2025.

1 Generell informasjon

Backrack+ Level Pack kan festes til både Backrack+ basestativ og Mini Rack. Monteringsprinsippet er det samme.

Vi forbeholder oss retten til å gjøre endringer i design, utstyr og farger. Alle illustrasjonene er eksempler.

MERK	
	Før du installerer og bruker produktet: • Forsikre deg om at du har lest og forstått disse installasjonsinstruksjonene. • Oppbevar alltid denne brukerinformasjonen i kjøretøyet, og gi den videre hvis kjøretøyet skifter eier. • Ved montering og bruk av produktet må alle spesifikasjoner fra kjøretøyprodusenten overholdes (se kjøretøyets instruksjonsbok). • Monter Backrack+ Level Pack kun i henhold til monteringsanvisningen.

1.1 Formål

Disse instruksjonene beskriver korrekt installasjon av Backrack+ Level Pack. Det gjelder montering på Backrack+.

1.2 Ansvar

Feilaktig håndtering, håndtering som avviker fra monteringsanvisningen eller feilaktig bruk vil ugyldiggjøre eventuelle garanti- og garantikrav mot produsenten.
Ombygging og modifikasjoner av Backrack+ Level Pack gjør driftslisensen ugyldig.

1.3 Målgruppe

Denne monteringsanvisningen er beregnet for autoriserte verksteder.
God grunnleggende teknisk forståelse og manuelle ferdigheter er nødvendig for montering.
Kun utdannede spesialister kan utføre arbeidet.
Det autoriserte verkstedet er ansvarlig for at de relevante forskriftene overholdes.

2 Sikkerhetsstillelse

2.1 Symboler og signalord som brukes

Sikkerhetsinstruksjonene er gradert i henhold til graden av fare, sannsynligheten for at en risiko inntreffer og konsekvensen av en risiko på følgende måte.

FARE!	
	Hvis du ikke unngår denne situasjonen, er det umiddelbar livsfare. Konsekvensene er dødsfall eller svært alvorlige skader (invaliditet).

ADVARSEL!	
	Hvis du ikke unngår denne situasjonen, er det umiddelbar fare for personskade. Dette fører til svært alvorlige skader (invaliditet).

FORSIKTIG!	
	Hvis du ikke unngår denne situasjonen, er det fare for personskader eller materielle skader. Resultatet er reversible mindre til moderate skader.

MERK	
	Informasjon om effektiv, miljøvennlig og forenklet håndtering, spesielle funksjoner eller anbefalinger.

2.2 Generell informasjon

MERK	
	Når du bruker Backrack+ Level Pack, må du overholde de nasjonale lovene i det respektive landet. Det er forbudt å kjøre inn i bilvasker, inkludert monterte karosserideler.

FORSIKTIG!	
	Fare for ulykke på grunn av skadde deler! • Skift ut skadde deler umiddelbart med originale reservedeler. • Ikke bruk en skadet Backrack+ Level Pack til transport. • Monter kun Backrack+ Level Pack på kjøretøy med korrekt montert Backrack+.

2.3 Merknader om lasting

FARE!	
	Livsfare på grunn av fallende last eller deler under kjøring! • Lukk nivåpakken godt igjen og fest den med låseklemmen. • Sikre lasten mot å skli, og kontroller regelmessig at den er i riktig posisjon. • Sikre lasten forsiktig med spesielle stropper (plast/tekstil). Ikke bruk stropper med strikk. • Hvis lasten stikker ut, må du sikre den i henhold til lovkravene og om nødvendig merke den i henhold til forskriftene. • Ikke pakk inn store laster i presenninger. Lett å miste deler av lasten (f.eks. Luftpumpe, batteri) og uhåndterlig tilbehør (f.eks. Barnesete, sidevesker) før du kjører.

ADVARSEL!	
	Fare for ulykke på grunn av feil lasting eller deler! • Vær forsiktig når du åpner/stenger bakdørene i en skråning med last på. • Når du laster, må du sørge for at lasten er fordelt, at tyngdepunktet er så lavt som mulig, og at den er plassert nær døren. • Når du laster, må du sørge for at ingen kjøretøykomponenter er tildekket (f.eks. Vindusviskere, spoiler, eksos). • Sørg for at lasten ikke stikker utenfor kjøretøyets omriss. • Unngå å hindre sikten med last eller surrestropper.

2.4 Merknader om skyveblokker

FORSIKTIG!	
	Fare for ulykke på grunn av ødelagte glideklosser! • Bruk kun originale glideklosser som tilbehør. • Bruk kun skyveklosser i de områdene som er beregnet for de godkjente tilleggskomponentene.

2.5 Tiltenkt bruk

- Backrack+ Level Pack brukes utelukkende til transport av drive-on-kiler.
- All annen bruk er ikke i samsvar med det tiltenkte formålet og er forbudt.
- Maksimal belastning på Level Pack er 5 kg. Enhver høyere belastning er forbudt.

2.6 Forutseelig misbruk

- Backrack+ Level Pack er ikke beregnet for montering av barn, ungdom og personer med psykisk eller kognitiv funksjonsnedsettelse.
- Den må monteres på Backrack+ eller Mini Rack.
- Det autoriserte verkstedet er ansvarlig for festingen. Fest nivåpakken på riktig måte.
- Før hver kjøretur må du kontrollere at nivåpakken er forsvarlig montert.
- Kontroller Backrack+ Level Pack før hver reise.
- Overskrid aldri den maksimale lastekapasiteten til Backrack+-bunnstøtten og Mini Rack.

2.7 Gjenværende risiko

FORSIKTIG!	
	Fare for ulykke på grunn av feilaktig sikring av lasten! • Dårlig sikret last kan løsne og føre til ulykker under reisen. • Kontroller at lasten er sikret før hver kjøretur. • Utfør en avgangskontroll i henhold til § 23 i StVO før hver reise. • Sørg for at endringen i aksellastfordelingen på grunn av understellet/tilbehøret ikke fører til at de tillatte aksellastene overskrides.

FORSIKTIG!	
	Fare for ulykker på grunn av endret kjøreatferd! Kjøretøyets kjøreegenskaper endres når Backrack+ Level Pack er montert og lastet. • Ta høyde for lengre bremselengde, og kjør i passende hastighet. • Vær oppmerksom på endret sidevindsfølsomhet.

FORSIKTIG!	
	Fare for ulykker og skader på kjøretøyet på grunn av feil montering! Feil montering kan føre til at Backrack+ Level Pack eller lasten løsner under reisen, noe som kan føre til ulykker. • Ikke bruk stropper med strikk. • Kontroller alle skrueforbindelser og strammebånd første gang etter første gangs montering, etter en kort kjøretur (ca. 50 km) og deretter før hver kjøretur for å se om de er skadet, sitter godt og riktig, og etterstram ved behov. • Skift ut skadde deler umiddelbart med originale reservedeler. • Hvis det oppstår uvanlige lyder eller endringer i kjøreegenskapene, må du kontrollere at lasten og Backrack+ Level Pack sitter godt fast.
FORSIKTIG!	

	Skader på grunn av større kjøretøydimensjoner! Kjøretøyets dimensjoner øker når Backrack+ Level Pack er montert og lastet. • Ved bruk av Backrack+ Level Pack må du være oppmerksom på at funksjonen til parkeringssensorene og ryggekameraet kan være begrenset. • Hvis bilens belysning eller bilskilt er dekket (selv delvis) av tilbehør eller last, må du duplisere dem. • Før du kjører av gårde, må du kontrollere at alle lys og bilskilt er synlige og fungerer som de skal.

FORSIKTIG!	
	Skader forårsaket av at døren svingte opp! Når døren svinges opp, kan den monterte og lastede Backrack+ Level Pack skade bilens ytterkledning. • Åpne døren forsiktig.

3 Leveringsomfang

NB	
	Kontroller leveransen for skader og fullstendighet etter utpakking. Rapporter feil til handelspartneren umiddelbart.

NB	
	Skru skruene helt inn til anslaget med skruelakk, og trekk til med det angitte tiltrekkingsmomentet.

3.2 Skjematisk fremstilling

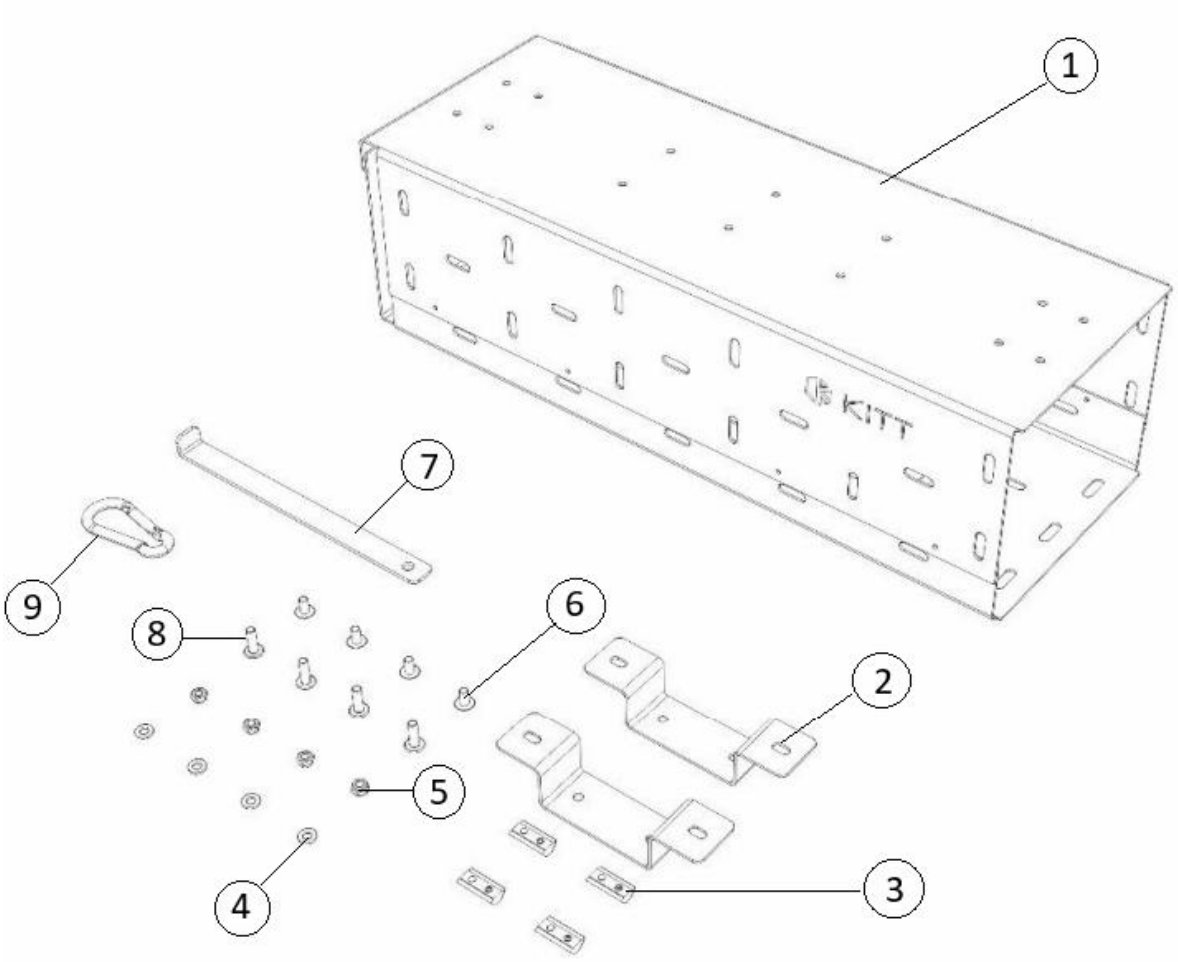

Pos.	Antall	Betegnelse	Delenumre
1	1 x	Nivåpakke	
2	2 x	Brakett	3543091
3	4 x	Spormutter	3420987
4	4 x	Skive	3012137
5	4 x	Låsemutter	3315094
6	4 x	Flat hodeskrue M6x12	3728512
7	1x	Strike plate	3693180
8	4 x	Flat hodeskrue M6x20	3728520
9	1 x	Karabinkrok	3735786

4 Montering
4.1 Krav til installasjon
4.1.1 Personell
Kun utdannede spesialister kan utføre arbeidet.
Én person er tilstrekkelig for montering.

4.1.2 Nødvendige verktøy

Antall	Betegnelse
1 x	Unbrakonøkkel SW 4/ SW 3
1 x	Skiftenøkkel SW10
1 x	Momentnøkkel
1 x	Momentnøkkelforlengelse
1 x	Stikkontakt SW 4/ SW 3

4.1.3 Omgivelsesforhold
Installasjonen kan utføres ved en temperatur på mellom 10 °C og 25 °C, ved en luftfuktighet på mellom 40 % og 60 % i et rent miljø.
En radius på 2 meter rundt arbeidsstasjonen er tilstrekkelig.

4.2 Monteringssituasjoner
Monteringssituasjon 1:

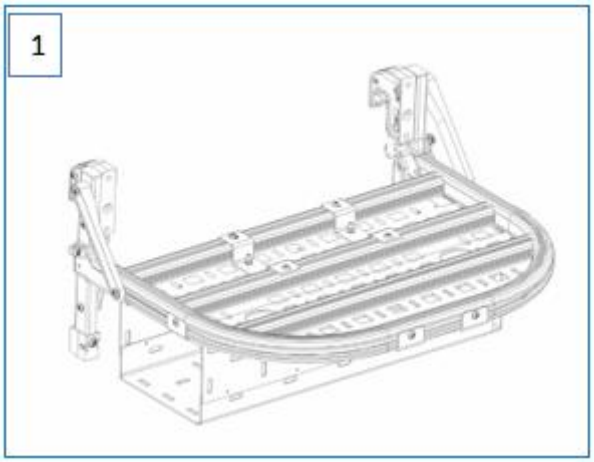

Montering på Mini Rack med Adventure Plate og Level Pack

Monteringssituasjon 2:

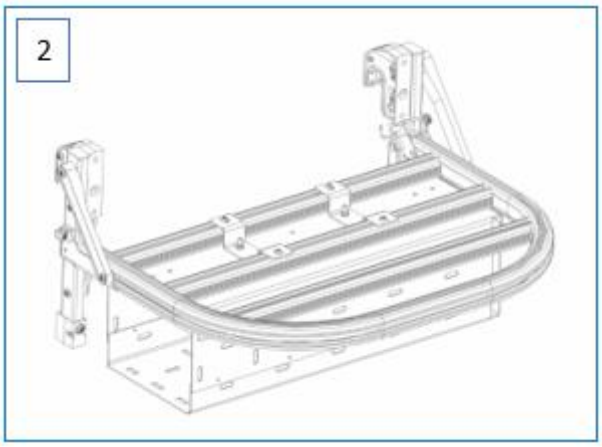

Montering på Mini Rack med Level Pack

Monteringssituasjon 3:

Montering på Backrack+-baseholderen med Adventure Plate + Level Pack

4.3 Montering

4.3.1 Monteringssituasjon 1

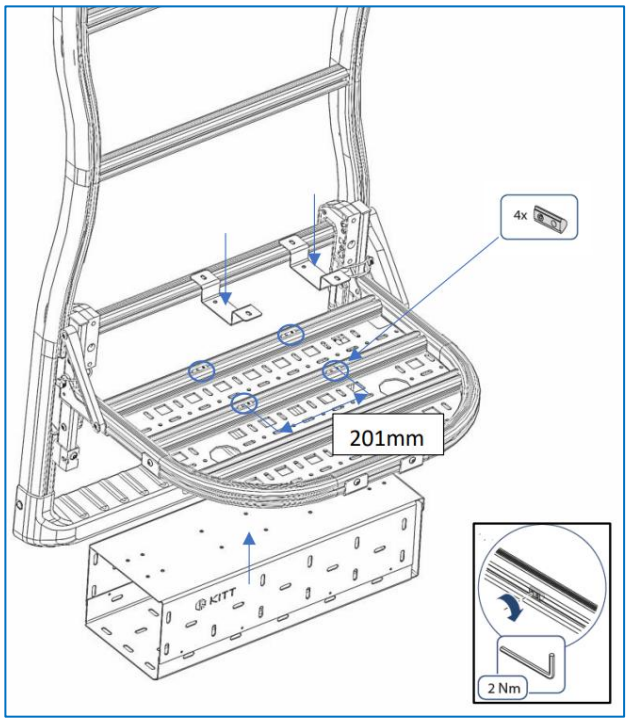

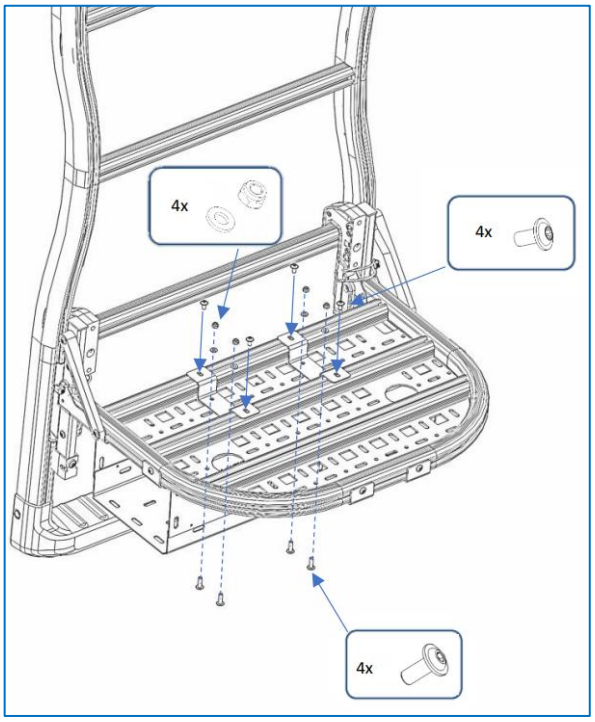

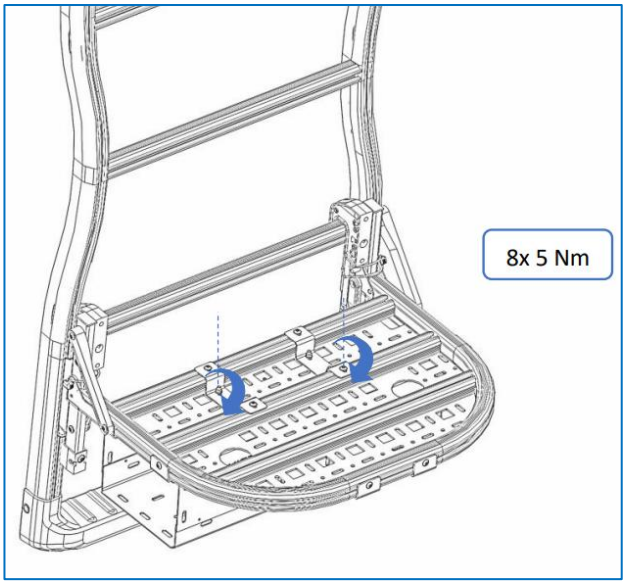

4.3.2 Monteringssituasjon 2

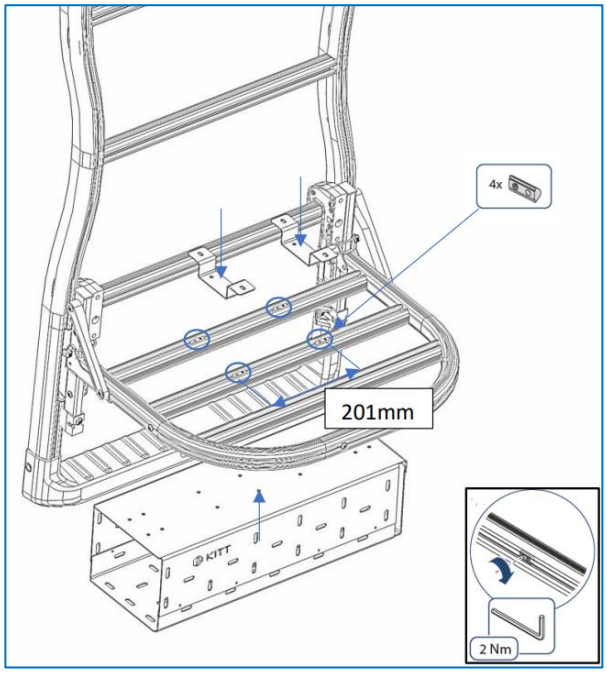

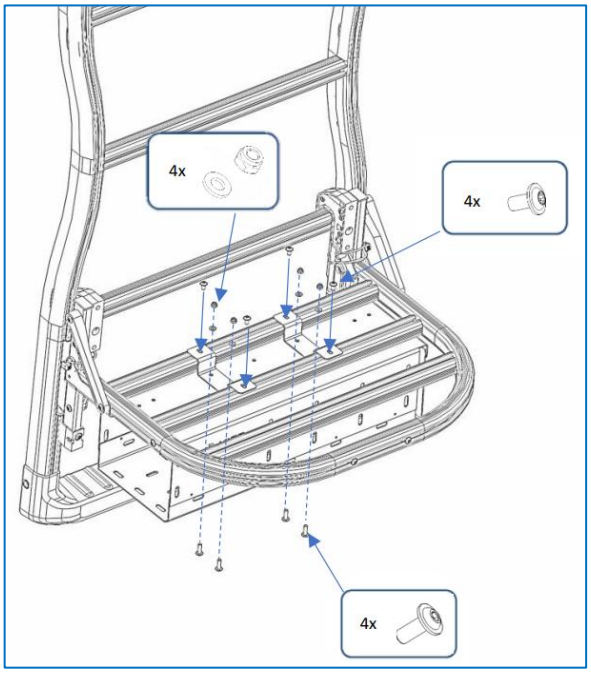

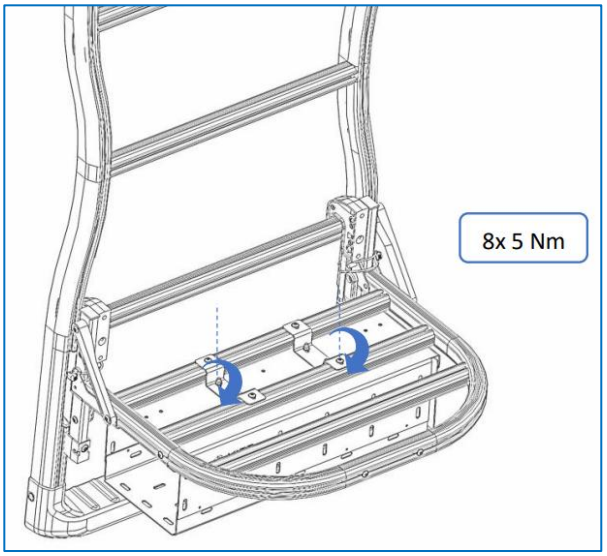

4.3.3 Monteringssituasjon 3

MERK	
	Helt til venstre i figur 15 kan du se de ulike posisjonene til Adventure Plate på Backrack+. Monteringsprinsippet for rampeboksen på Backrack er det samme for alle de fem posisjonene til Adventure Plate.

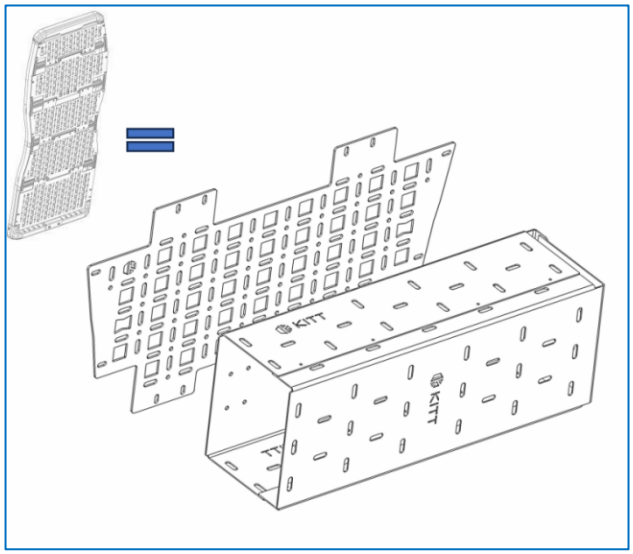

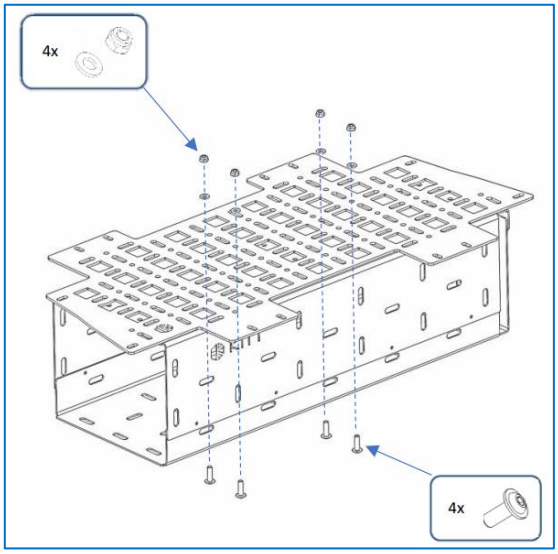

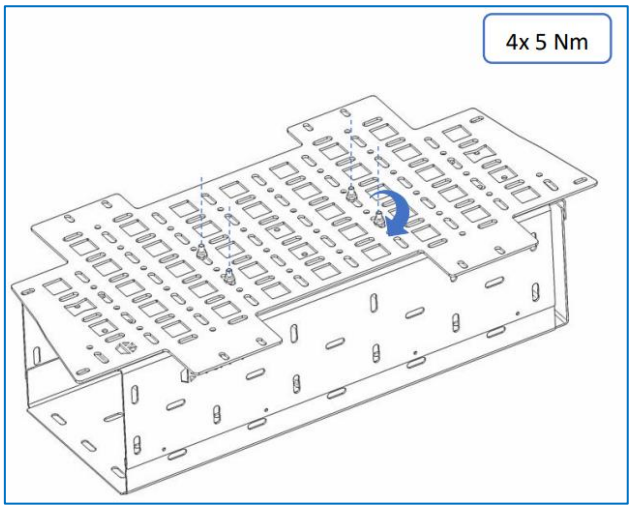

4.3.4 Stuing av rampekilen

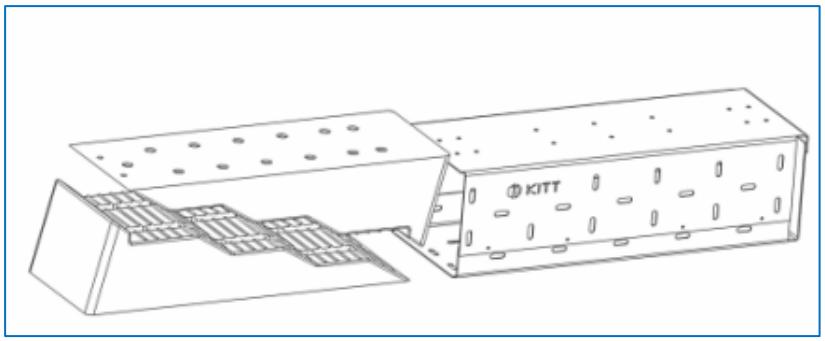

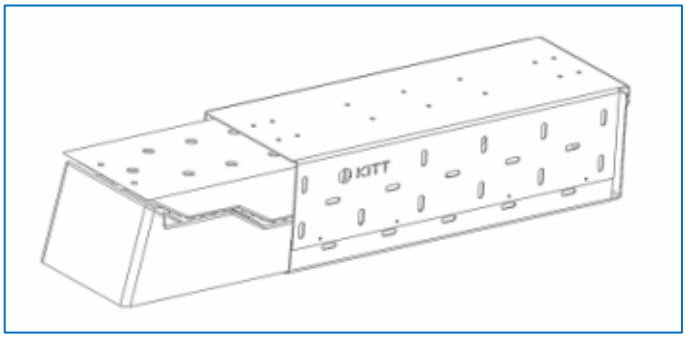

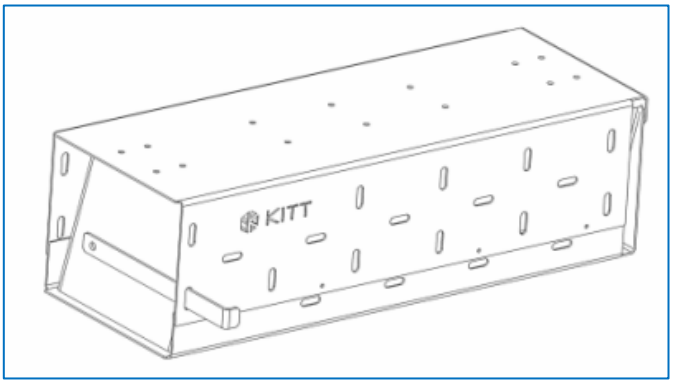

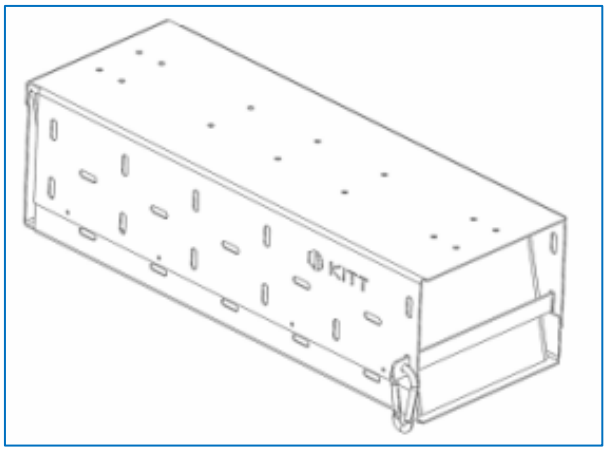

4.4 Etter montering

- Regelmessig visuell inspeksjon (korrekt justering, tett skrueforbindelse osv.)

5 Demontering

- Demontering er det motsatte av montering.

6 Transport og lagring

- Oppbevar Backrack+ Level Pack på et tørt, rent og frostfritt sted ved 10 °C til 25 °C.

7 Rengjøring og vedlikehold

- Etterstram festeskruene med jevne mellomrom.
- Rengjør Backrack+ Level Pack regelmessig, senest etter eksponering for saltvann, med varmt vann og egnede rengjøringsmidler. Ikke bruk aggressive rengjøringsmidler.
- Ikke rengjør understell/tilbehør i bilvask.
- Rengjør komponentene regelmessig og behandle dem med korrosjonsbeskyttelse (smøremiddel).

8 Avhending

Alle komponentene i basisbæreren/tilbehøret er fullt resirkulerbare og kan leveres til egnede innsamlingssentre for resirkulering.

(FI) Sisällysluettelo

Valmistajan nimi ja osoite

Tervehdys

Tekijänoikeus

1. Yleisiä tietoja
   - 1.1 Käyttötarkoitus
   - 1.2 Vastuu
   - 1.3 Kohderyhmä
2. Vakuus
   - 2.1 Käytetyt symbolit ja merkkisanat
   - 2.2 Yleisiä tietoja
   - 2.3 Huomautuksia lastauksesta
   - 2.4 Liukulohkoja koskevat huomautukset
   - 2.5 Käyttötarkoitus
   - 2.6 Ennakoitavissa oleva väärinkäyttö
   - 2.7 Jäljellä olevat riskit
3. Toimituksen laajuus
   - 3.2 Kaavamainen esitys
4. Kokoonpano
   - 4.1 Kokoonpanon edellytykset
     - 4.1.1 Henkilöstö
     - 4.1.2 Tarvittavat työkalut
     - 4.1.3 Ympäristöolosuhteet

4.2 Kokoonpanotilanteet
4.3 Kokoonpano
4.3.1 Kokoonpanotilanne 1
4.3.2 Kokoonpanotilanne 2
4.3.3 Kokoontumistilanne 3
4.3.4 Säilytyskiilan sijoittaminen
4.4 Kokoamisen jälkeen
5. Purkaminen
6. Kuljetus ja varastointi
7. Puhdistus ja huolto
8. Jätehuolto

Valmistajan nimi ja osoite

Erwin Hymer Group Services GmbH
Holzstraße 15
88339 Bad Waldsee
Germany

Tervehdys

Luettavuuden parantamiseksi Erwin Hymer Group Services GmbH käyttää näissä asennusohjeissa yleistä maskuliinista muotoa. Tämä muotoilu kattaa kaikki sukupuolet ja puhuttelee kaikkia tasapuolisesti.

Tekijänoikeus

Nämä kokoonpano-ohjeet on suojattu tekijänoikeudella. Jäljentämiseen tai muuhun käsittelyyn on saatava Erwin Hymer Group Services GmbH:n lupa ©2025.

1 Yleistä

Backrack+ Level Pack voidaan kiinnittää sekä Backrack+-perustelineeseen että Mini Rackiin. Kokoonpanoperiaate on sama.

Pidätämme oikeuden tehdä muutoksia suunnitteluun, varusteisiin ja väreihin. Kaikki kuvat ovat esimerkkejä.

HUOMAUTUS	
	Ennen tuotteen asentamista ja käyttöä: • Varmista, että olet lukenut ja ymmärtänyt nämä asennusohjeet. • Säilytä nämä käyttäjätiedot aina ajoneuvossa ja anna ne eteenpäin, jos ajoneuvo vaihtaa omistajaa. • Kun asennat ja käytät tuotetta, noudata kaikkia ajoneuvon valmistajan antamia ohjeita (katso ajoneuvon käyttöohjeet). • Asenna Backrack+ Level Pack vain asennusohjeiden mukaisesti.

1.1 Tarkoitus

Näissä ohjeissa kuvataan Backrack+ Level Packin oikea asennus. Se koskee asennusta Backrack+ -laitteeseen.

1.2 Vastuu

Epäasianmukainen käsittely, asennusohjeista poikkeava käsittely tai epäasianmukainen käyttö mitätöivät kaikki takuu- ja takuuvaatimukset valmistajaa kohtaan.
Backrack+ Level Packin muuntaminen ja muuttaminen mitätöi käyttöluvan.

1.3 Kohderyhmä

Nämä asennusohjeet on tarkoitettu valtuutetuille korjaamoille.
Kokoonpanossa tarvitaan hyvää teknistä perusymmärrystä ja käsityötaitoja.
Vain koulutetut asiantuntijat saavat suorittaa työn.
Valtuutettu korjaamo on vastuussa asiaankuuluvien säännösten noudattamisesta.

2 Vakuudet

2.1 Käytetyt symbolit ja merkkisanat

Turvallisuusohjeet luokitellaan vaaran asteen, esiintymistodennäköisyyden ja riskin vaikutuksen mukaan seuraavasti.

VAARA!	
	Jos et vältä tätä tilannetta, hengenvaara on välitön. Seurauksena on kuolema tai erittäin vakavia vammoja (työkyvyttömyys).

VAROITUS!	
	Jos et vältä tätä tilannetta, loukkaantumisvaara on välitön. Tämä johtaa erittäin vakaviin vammoihin (työkyvyttömyys).

VAROITUS!	
	Jos et vältä tätä tilannetta, on olemassa loukkaantumis- tai omaisuusvahinkojen vaara. Tuloksena on palautuvia lieviä tai keskivaikeita vammoja.

HUOMAUTUS	
	Tietoja tehokkaasta, ympäristöystävällisestä ja yksinkertaistetusta käsittelystä, erityisominaisuuksista tai suosituksista.

2.2 Yleistä

HUOMAUTUS	
	Noudata Backrack+ Level Packin käytössä kyseisen maan kansallisia lakeja. Autopesuloihin ajaminen on kielletty, myös asennettujen korin osien kanssa.

VAROITUS!	
	Vahingoittuneiden osien aiheuttama onnettomuusvaara! • Vaihda vaurioituneet osat välittömästi alkuperäisiin varaosiin. • Älä käytä kuljetukseen vahingoittunutta Backrack+ Level Packia. • Asenna Backrack+ Level Pack vain ajoneuvoihin, joissa on asianmukaisesti asennettu Backrack+.

2.3 Huomautuksia lastauksesta

VAARA!	
	Hengenvaara putoavan kuorman tai osien putoamisen vuoksi matkalla! • Sulje tasopakkaus tukevasti ja kiinnitä se lukitusklipsillä. • Varmista kuorma liukumista vastaan ja tarkista säännöllisesti, että se on oikeassa asennossa. • Kiinnitä kuorma huolellisesti erikoishihnoilla (muovia/tekstiiliä). Älä käytä joustavia hihnoja. • Jos kuorma työntyy ulos, kiinnitä se lakisääteisten vaatimusten mukaisesti ja tarvittaessa merkitse se määräysten mukaisesti. • Älä kääri tilaa vieviä kuormia pressuihin. Helposti kadonneet kuormituksen osat (esim. Ilmapumppu, akku) ja tilaa vievät lisävarusteet (esim. Lastenistuin, sivupussit) ennen liikkeelle lähtöä.

VAROITUS!	
	Vääränlaisesta lastauksesta tai osista johtuva onnettomuusvaara! • Ole varovainen avatessasi/sulkiessasi takaovia rinteessä kuorman ollessa kiinnitettynä. • Kuormatessa on varmistettava, että kuorma jakautuu tasaisesti, että painopiste on mahdollisimman alhaalla ja että se on sijoitettu lähelle ovea. • Varmista lastauksen aikana, että ajoneuvon osia ei ole peitetty (esim. Tuulilasinpyyhkijät, spoileri, pakoputki). • Varmista, että kuorma ei ulotu ajoneuvon ääriviivojen ulkopuolelle. • Vältä näkyvyyden estämistä kuormilla tai kiinnityshihnoilla.

2.4 Liukulohkoja koskevia huomautuksia

VAROITUS!	
	Vahingoittuneiden liukupalojen aiheuttama onnettomuusvaara! • Käytä vain alkuperäisiä lisävarusteena olevia liukulohkoja. • Käytä liukulohkoja vain hyväksytyille lisäosille tarkoitetuilla alueilla.

2.5 Käyttötarkoitus

- Backrack+ Level Packia käytetään yksinomaan ajokiilojen kuljettamiseen.
- Kaikki muu käyttö ei ole käyttötarkoituksen mukaista ja on kielletty.
- Tasopakkauksen enimmäiskuorma on 5 kg. Suurempi kuormitus on kielletty.

2.6 Ennakoitavissa oleva väärinkäyttö

- Backrack+ Level Pack ei ole tarkoitettu lasten, nuorten eikä henkisesti tai kognitiivisesti heikentyneiden henkilöiden asennettavaksi.
- Se on asennettava Backrack+- tai Mini Rack -telineeseen.
- Valtuutettu korjaamo on vastuussa kiinnittämisestä. Kiinnitä tasopakkaus kunnolla.
- Tarkista ennen jokaista matkaa, että tasopakkaus on asennettu tukevasti.
- Tarkista Backrack+ Level Pack ennen jokaista matkaa.
- Älä koskaan ylitä Backrack+-perustuen ja Mini Rackin enimmäiskantavuutta.

2.7 Jäljellä olevat riskit

VAROITUS!	
	Kuorman vääränlaisesta kiinnittämisestä aiheutuva onnettomuusvaara! • Väärin kiinnitetty kuorma voi irrota ja aiheuttaa onnettomuuksia matkan aikana. • Tarkista, että kuorma on kiinnitetty ennen jokaista matkaa. • Suorita StVO:n 23 §:n mukainen lähtötarkastus ennen jokaista matkaa. • Varmista, että peruskuorman kantajan / lisävarusteiden aiheuttama muutos akselipainon jakautumisessa ei johda sallittujen akselipainojen ylittymiseen.

VAROITUS!	
	Muuttuneesta ajokäyttäytymisestä johtuva onnettomuusriski! Ajoneuvon ajokäyttäytyminen muuttuu, kun Backrack+ Level Pack on asennettu ja ladattu. • Varautukaa pidempiin jarrutusmatkoihin ja ajakaa sopivalla nopeudella. • Kiinnitä huomiota muuttuneeseen sivutuuliherkkyyteen.

VAROITUS!	
	Onnettomuusvaara ja ajoneuvon vaurioitumisen vaara virheellisen asennuksen vuoksi! Virheellinen kokoonpano voi aiheuttaa Backrack+ Level Packin tai kuorman irtoamisen matkan aikana ja johtaa onnettomuuksiin. • Älä käytä joustavia hihnoja. • Tarkista kaikki ruuviliitokset ja kiristyshihnat ensimmäisen kerran ensiasennuksen jälkeen, lyhyen matkan (noin 50 km) jälkeen ja sitten ennen jokaista matkaa vaurioiden, tukevan pidon ja asianmukaisen istuvuuden varalta ja kiristä tarvittaessa uudelleen. • Vaihda vaurioituneet osat välittömästi alkuperäisiin varaosiin. • Jos kuulet epätavallisia ääniä tai muutoksia ajokäyttäytymisessä, tarkista, että kuorma ja Backrack+ Level Pack ovat tukevasti paikoillaan.

VAROITUS!	
	Ajoneuvon suurentuneista mitoista johtuvat vauriot! Ajoneuvon mitat kasvavat, kun Backrack+ Level Pack on asennettu ja kuormattu. • Kun käytät Backrack+-tasopakettia, huomioi, että pysäköintianturien ja peruutuskameran toiminta voi olla rajoitettu. • Jos lisävarusteet tai lasti peittävät (edes osittain) ajoneuvon valaistuksen tai rekisterikilvet, tee niistä kaksoiskappaleet. • Varmista ennen liikkeellelähtöä, että kaikki valot ja rekisterikilvet ovat näkyvissä ja täysin toiminnassa.

VAROITUS!	
	Oven auki heilumisen aiheuttamat vahingot! Kun ovi käännetään auki, asennettu ja ladattu Backrack+ Level Pack voi vahingoittaa ajoneuvon ulkovaippaa. • Avaa ovi varovasti.

3 Toimituksen laajuus

Vihje	
	Tarkista toimitus pakkauksesta purkamisen jälkeen vaurioiden ja täydellisyyden varalta. Ilmoita vioista kauppakumppanille välittömästi.

Vihje	
	Kierrä ruuvit täysin kiinni pysäytykseen asti ruuvinlukituslakalla ja kiristä määrätyn momentin mukaisesti.

3.2 Kaavamainen esitys

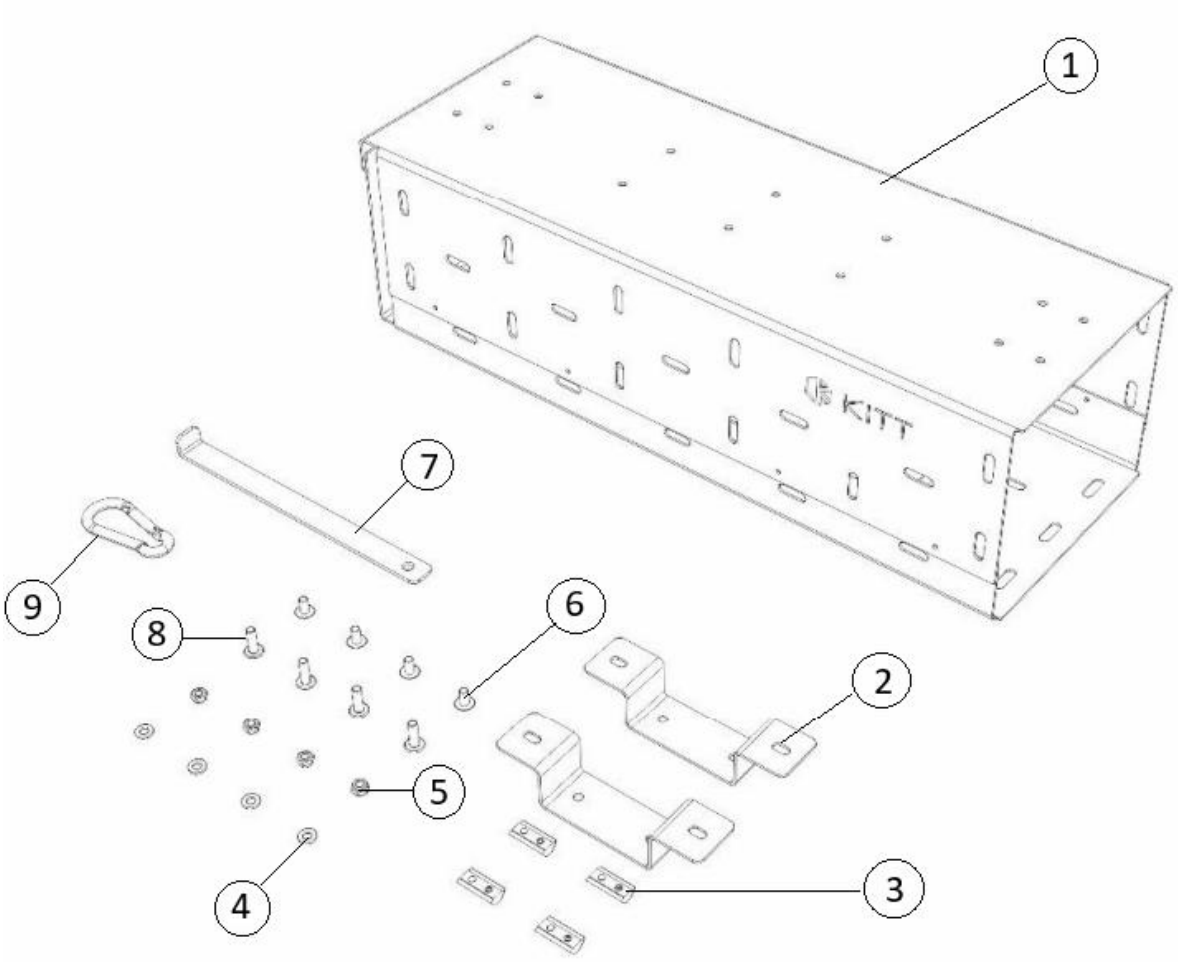

Pos.	Määrä	Nimitys	Osanumerot
1	1 x	Tasopaketti	
2	2 x	Kiinnike	3543091
3	4 x	Aukkomutteri	3420987
4	4 x	Levy	3012137
5	4 x	Lukkomutteri	3315094
6	4 x	Litteä ruuvi M6x12	3728512
7	1x	Iskukilpi	3693180
8	4 x	Litteä ruuvi M6x20	3728520
9	1 x	Kiinnityskoukku	3735786

4 Kokoonpano
4.1 Asennusvaatimukset
4.1.1 Henkilöstö
Vain koulutetut asiantuntijat saavat suorittaa työn.
Yksi henkilö riittää kokoamiseen.

4.1.2 Tarvittavat työkalut

Määrä	Nimitys
1 x	Kuusiokoloavain SW 4/ SW 3
1 x	Avain SW10
1 x	Momenttiavain
1 x	Momenttiavaimen jatke
1 x	Pistorasia SW 4/ SW 3

4.1.3 Ympäristöolosuhteet
Asennus voidaan suorittaa 10-25 °C:n lämpötilassa ja 40-60 %:n kosteudessa puhtaassa ympäristössä.
2 metrin säde työpisteen ympärillä on riittävä.

4.2 Asennustilanteet
Kokoonpanotilanne 1:

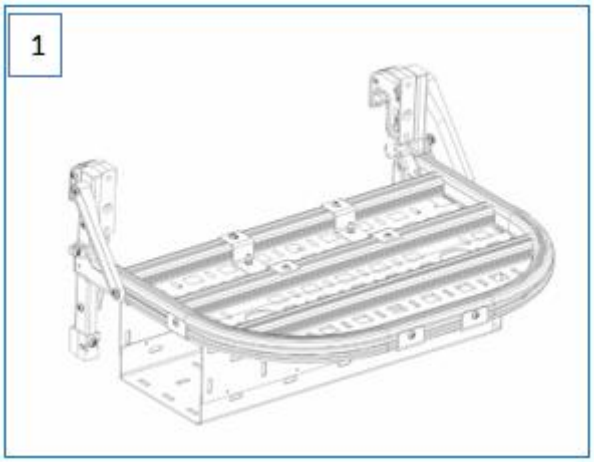

Asennus minitelineeseen Adventure Plate ja Level Pack -laitteen kanssa

Kokoonpanotilanne 2:

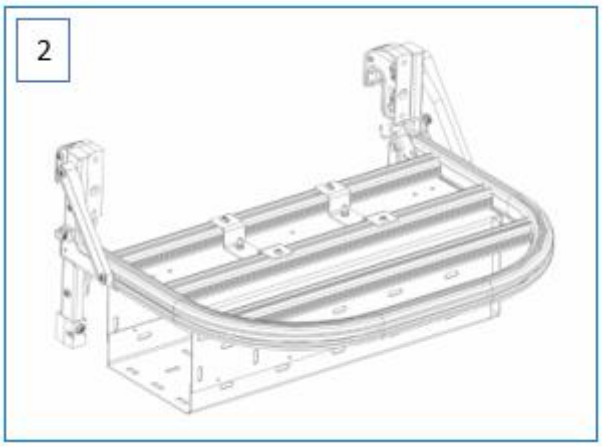

Asennus minitelineeseen tasopakkauksen kanssa

Kokoonpanotilanne 3:

Asennus Backrack+ -alustakannattimeen, jossa on Adventure Plate + Level Pack -tasopakkaus

4.3 Kokoonpano

4.3.1 Kokoonpanotilanne 1

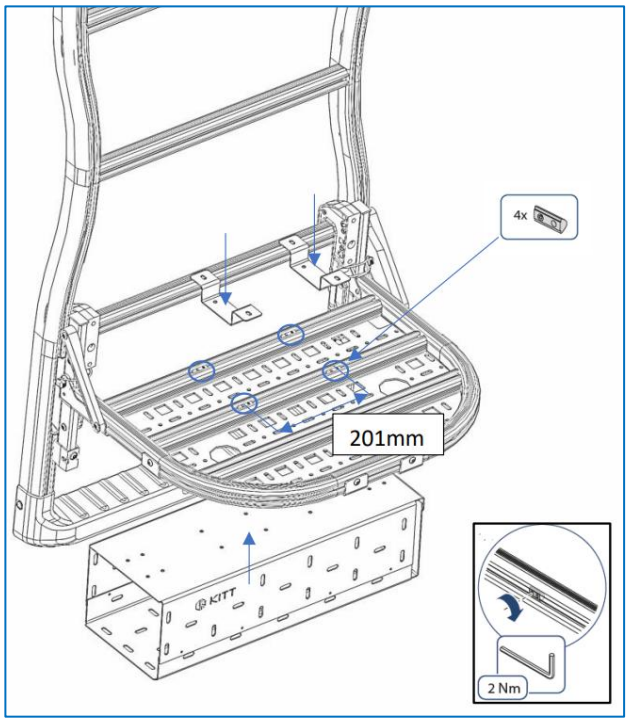

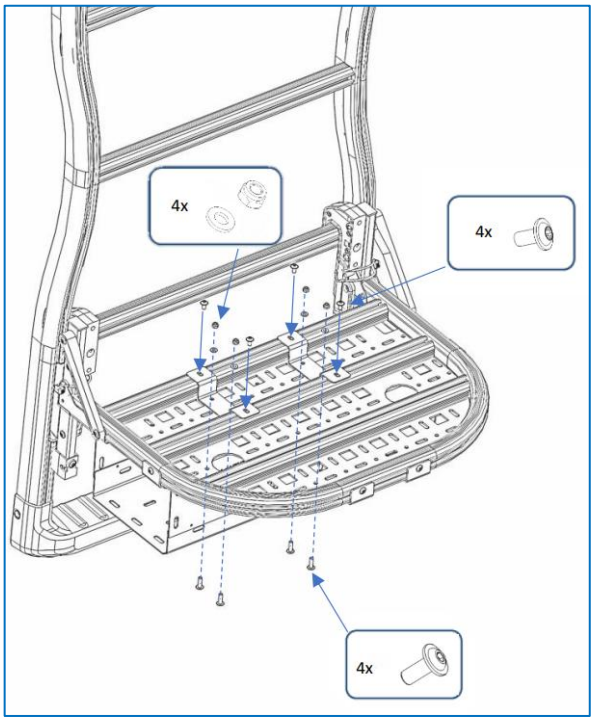

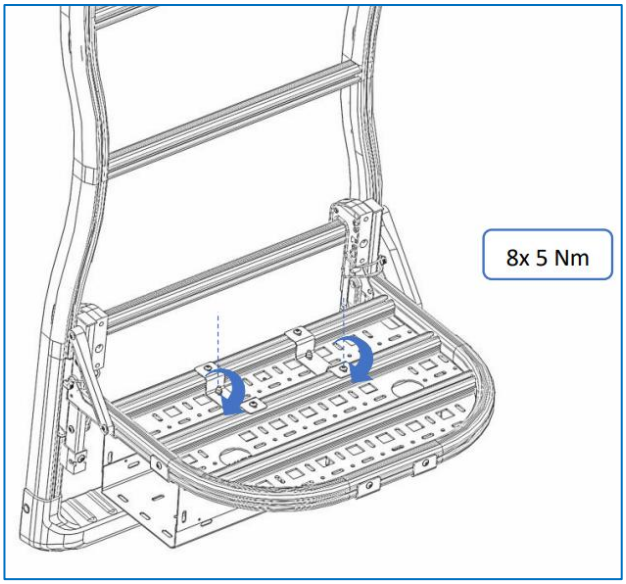

4.3.2 Kokoonpanotilanne 2

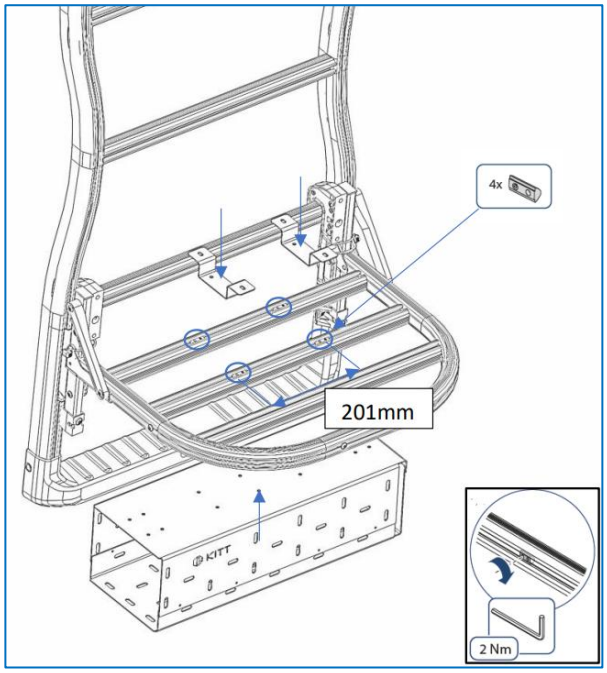

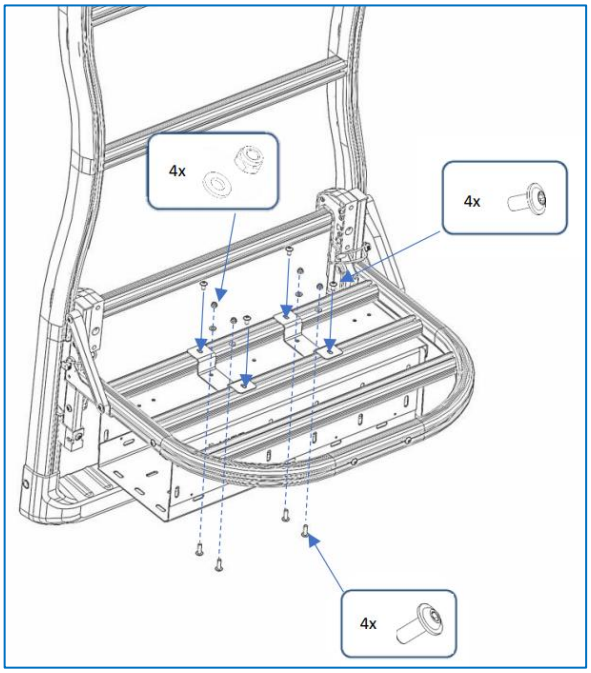

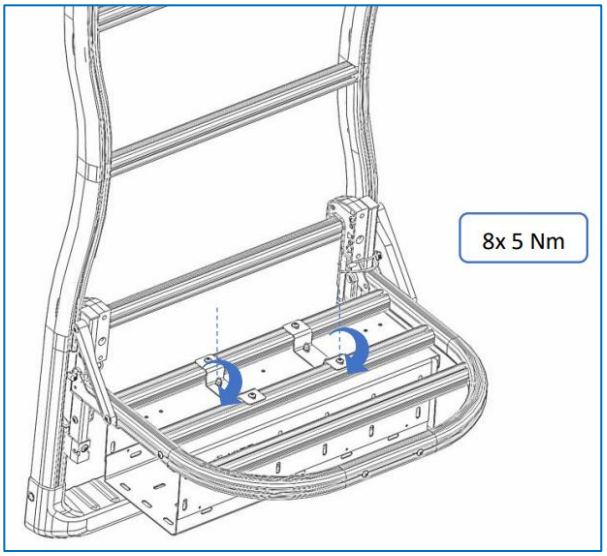

4.3.3 Kokoonpanotilanne 3

HUOMAUTUS	
	Kuvassa 15 vasemmalla näet Adventure Plate -levyn eri asennot Backrack+ -laitteessa. Ramp boxin kiinnitysperiaate backrackiin on sama kaikissa Adventure Plate -levyn viidessä asennossa.

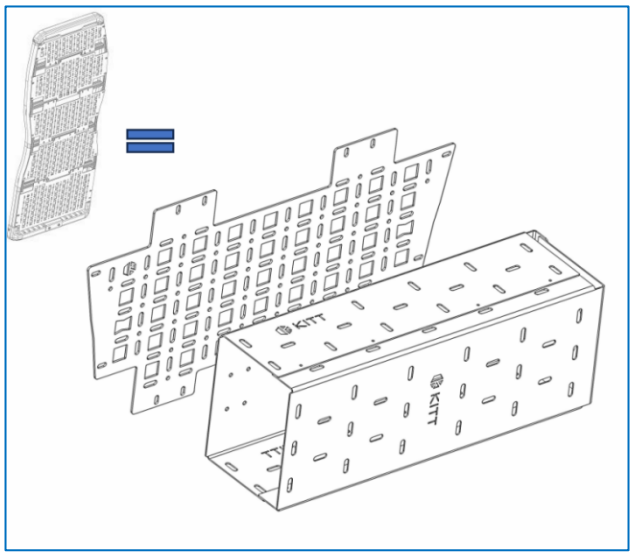

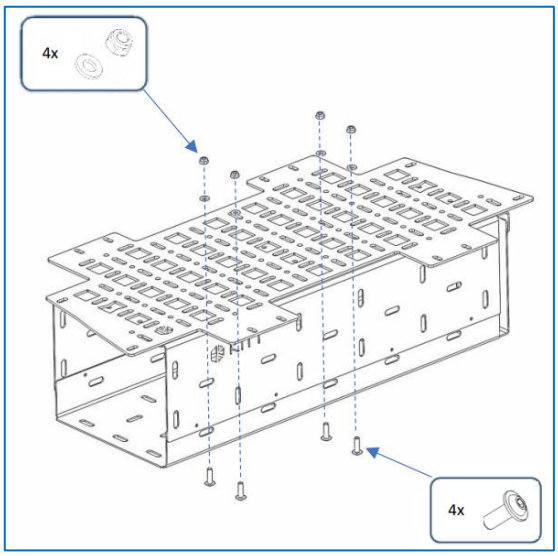

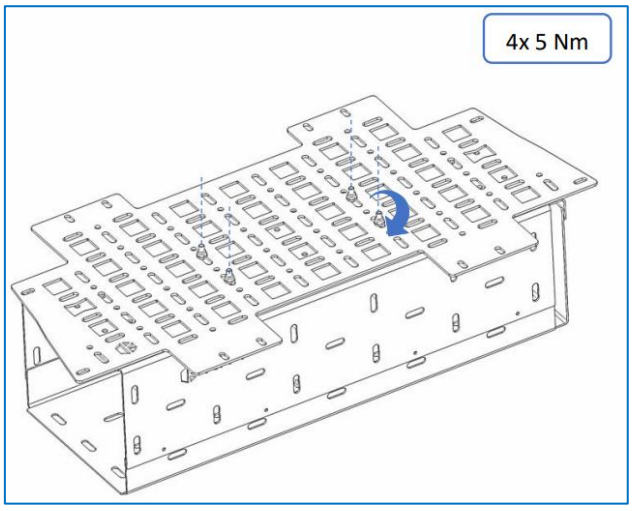

4.3.4 Rampin kiilan varastointi

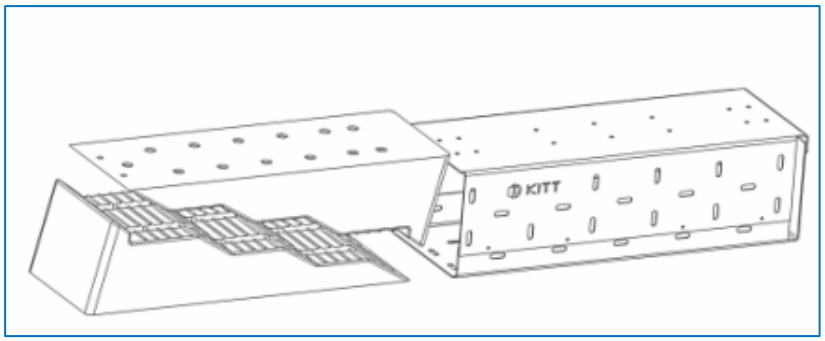

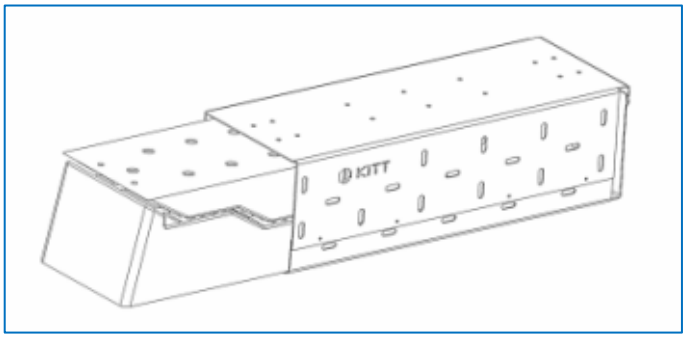

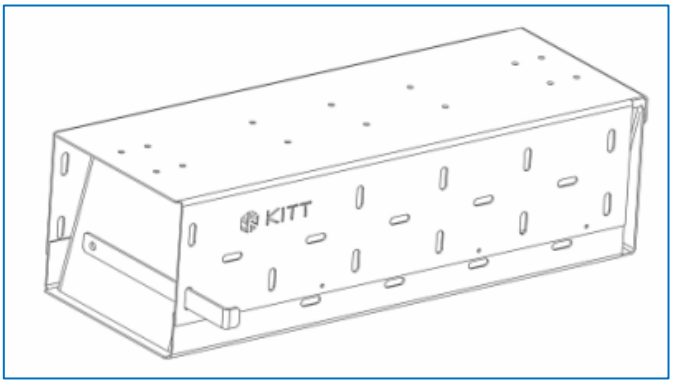

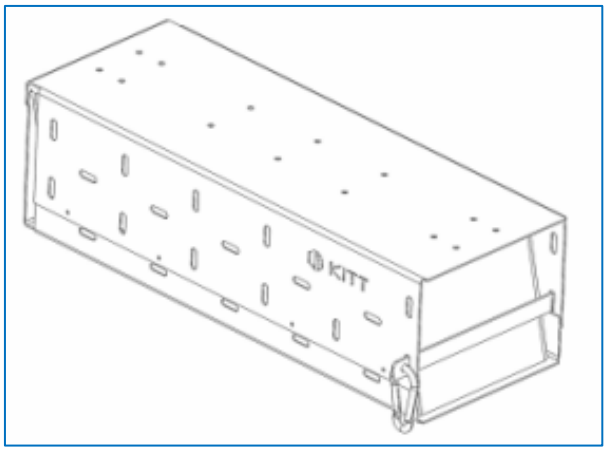

4.4 Kokoamisen jälkeen

- Säännöllinen silmämääräinen tarkastus (oikea kohdistus, tiukka ruuviliitos jne.)

5 Purkaminen

- Purkaminen on kokoonpanon käänteinen vaihe.

6 Kuljetus ja varastointi

- Säilytä Backrack+ Level Pack kuivassa, puhtaassa ja pakkasesta vapaassa paikassa 10 °C-25 °C:ssa.

7 Puhdistus ja huolto

- Kiristä kiinnitysruuvit uudelleen säännöllisin väliajoin.
- Puhdista Backrack+ Level Pack säännöllisesti, viimeistään suolavedelle altistumisen jälkeen, lämpimällä vedellä ja sopivilla puhdistusaineilla. Älä käytä aggressiivisia puhdistusaineita.
- Älä puhdista alustankoja / lisävarusteita autopesulassa.
- Puhdista osat säännöllisesti ja käsittele ne korroosiosuojalla (voiteluaineella).

8 hävittäminen

Kaikki peruskannattimen osat ja lisävarusteet ovat täysin kierrätettävissä, ja ne voidaan toimittaa kierrätykseen asianmukaisiin keräyskeskuksiin.

(SE) Innehållsförteckning

Tillverkarens namn och adress

Hälsning

Upphovsrätt

1. Allmän information
   - 1.1 Syfte
   - 1.2 Ansvarsfördelning
   - 1.3 Målgrupp
2. Säkerhet
   - 2.1 Symboler och signalord som används
   - 2.2 Allmän information
   - 2.3 Anteckningar om lastning
   - 2.4 Anteckningar om skjutbara block
   - 2.5 Avsedd användning
   - 2.6 Förutsebar felaktig användning
   - 2.7 Kvarvarande risker
3. Leveransens omfattning
   - 3.2 Schematisk framställning
4. Montering
   - 4.1 Förutsättningar för montering
     - 4.1.1 Personal
     - 4.1.2 Verktyg som krävs
     - 4.1.3 Omgivande förhållanden

4.2 Monteringssituationer
4.3 Montering
4.3.1 Monteringssituation 1
4.3.2 Monteringssituation 2
4.3.3 Monteringssituation 3
4.3.4 Förvara förvaringskilen
4.4 Efter montering
5. Demontering
6. Transport och förvaring
7. Rengöring och underhåll
8. Avfallshantering

Tillverkarens namn och adress

Erwin Hymer Group Services GmbH
Holzstraße 15
88339 Bad Waldsee
Tyskland

Hälsning

För att öka läsbarheten använder Erwin Hymer Group Services GmbH det generiska maskulinumet i denna monteringsanvisning. Denna formulering omfattar alla kön och vänder sig till alla på samma sätt.

Upphovsrätt

Dessa monteringsanvisningar är upphovsrättsligt skyddade. Reproduktion eller bearbetning av något slag måste godkännas av Erwin Hymer Group Services GmbH ©2025.

1 Allmän information

Backrack+ Level Pack kan monteras på både Backrack+ basrack och Mini Rack. Monteringsprincipen är densamma.

Vi förbehåller oss rätten att göra ändringar i design, utrustning och färg. Alla illustrationer är exempel.

NOT	
	Innan du installerar och använder produkten: • Försäkra dig om att du har läst och förstått dessa installationsanvisningar. • Förvara alltid denna användarinformation i fordonet och lämna den vidare om fordonet byter ägare. • Vid montering och användning av produkten ska alla specifikationer från fordonstillverkaren beaktas (se fordonets instruktionsbok). • Montera endast Backrack+ Level Pack i enlighet med monteringsanvisningen.

1.1 Syfte

Dessa anvisningar beskriver hur Backrack+ Level Pack ska installeras på rätt sätt. Det gäller för montering på Backrack+.

1.2 Ansvar

Felaktig hantering, hantering som avviker från monteringsanvisningarna eller felaktig användning gör att alla garanti- och reklamationsanspråk gentemot tillverkaren upphör att gälla.
Ombyggnader och modifieringar av Backrack+ Level Pack medför att driftlicensen upphör att gälla.

1.3 Målgrupp

Denna monteringsanvisning är avsedd för auktoriserade verkstäder.
För montering krävs god grundläggande teknisk förståelse och handlag.
Endast utbildade specialister får utföra arbetet.
Den auktoriserade verkstaden ansvarar för att gällande föreskrifter följs.

2 Säkerheter

2.1 Symboler och signalord som används

Säkerhetsinstruktionerna är graderade enligt följande, beroende på graden av fara, sannolikheten för att en risk ska inträffa och dess inverkan.

FARA!	
	Om du inte undviker denna situation föreligger omedelbar livsfara. Följderna är dödsfall eller mycket allvarliga skador (invaliditet).

VARNING!	
	Om du inte undviker denna situation finns det en omedelbar risk för personskador. Detta leder till mycket allvarliga skador (invaliditet).

FÖRSIKTIGHET!	
	Om du inte undviker detta finns det risk för person- eller sakskador. Resultatet är reversibla mindre till måttliga skador.

NOT	
	Information om effektiv, miljövänlig och förenklad hantering, specialfunktioner eller rekommendationer.

2.2 Allmän information

NOT	
	Vid användning av Backrack+ Level Pack ska du följa de nationella lagarna i respektive land. Det är förbjudet att köra in i biltvättar inklusive de monterade karosskomponenterna.

FÖRSIKTIGHET!	
	Risk för olycka på grund av skadade delar! • Byt omedelbart ut skadade delar mot originalreservdelar. • Använd inte en skadad Backrack+ Level Pack för transport. • Montera endast Backrack+ Level Pack på fordon med en korrekt monterad Backrack+.

2.3 Anteckningar om lastning

FARA!	
	Livsfara på grund av fallande last eller delar under körning! • Stäng Level Pack ordentligt och säkra med låsklämman. • Säkra lasten mot att glida, kontrollera regelbundet att den är i rätt läge. • Säkra lasten noggrant med speciella remmar (plast/textil). Använd inte elastiska remmar. • Om lasten sticker ut ska den säkras i enlighet med gällande bestämmelser och vid behov märkas enligt föreskrifterna. • Packa inte in skrymmande laster i presenningar. Lättförlorade delar av lasten (t.ex. Luftpump, batteri) och skrymmande tillbehör (t.ex. Barnstol, sidokuddar) innan du kör iväg.

VARNING!	
	Risk för olycka på grund av felaktig lastning eller delar! • Var försiktig när du öppnar/stänger bakdörrarna i en sluttning med last på. • Vid lastning ska man se till att lasten fördelas, att tyngdpunkten är så låg som möjligt och att den är placerad nära dörren. • Se till att inga fordonsdelar täcks över vid lastning (t.ex. Vindrutetorkare, spoiler, avgasrör). • Se till att lasten inte sticker ut utanför fordonets konturer. • Undvik att skymma sikten med last eller surrningsband.

2.4 Anteckningar om skjutbara block

FÖRSIKTIGHET!	
	Risk för olycka på grund av skadade glidblock! • Använd endast glidblock som är originaltillbehör. • Använd endast glidblock i de utrymmen som är avsedda för de godkända tilläggskomponenterna.

2.5 Avsedd användning

- Backrack+ Level Pack används uteslutande för transport av drive-on-kilar.
- All annan användning är inte förenlig med det avsedda ändamålet och är förbjuden.
- Den maximala belastningen på Level Pack är 5 kg. Högre belastning är förbjuden.

2.6 Förutsebart missbruk

- Backrack+ Level Pack är inte avsedd att monteras av barn, ungdomar eller personer med psykisk eller kognitiv funktionsnedsättning.
- Den måste monteras på Backrack+ eller Mini Rack.
- Den auktoriserade verkstaden ansvarar för fastsättningen. Sätt fast nivåpaketet ordentligt.
- Kontrollera före varje resa att nivåregleringspaketet är ordentligt monterat.
- Kontrollera Backrack+ Level Pack före varje resa.
- Överskrid aldrig den maximala lastkapaciteten för Backrack+ basstödet och Mini Rack.

2.7 Kvarstående risker

FÖRSIKTIGHET!	
	Risk för olycka på grund av felaktig lastsäkring! • En felaktigt säkrad last kan lossna och leda till olyckor under resan. • Kontrollera att lasten är säkrad före varje resa. • Utför en avgångskontroll enligt §23 StVO före varje resa. • Säkerställ att den förändrade axellastfördelningen på grund av basvagnen/tillbehören inte leder till att de tillåtna axellasterna överskrids.

FÖRSIKTIGHET!	
	Risk för olycka på grund av förändrat körbeteende! Bilens körbeteende förändras när Backrack+ Level Pack är monterat och lastat. • Räkna med längre bromssträcka och kör i lämplig hastighet. • Var uppmärksam på ändrad sidvindskänslighet.

FÖRSIKTIGHET!	
	Risk för olyckor och skador på fordonet på grund av felaktig montering! Felaktig montering kan leda till att Backrack+ Level Pack eller lasten lossnar under färden och orsaka olyckor. • Använd inte elastiska remmar. • Kontrollera alla skruvförband och spännband för första gången efter första monteringen, efter en kort resa (ca 50 km) och sedan före varje resa med avseende på skador, fasthållning och korrekt passform och efterdra vid behov. • Byt omedelbart ut skadade delar mot originalreservdelar. • Vid ovanliga ljud eller förändrat körbeteende ska du kontrollera att lasten och Backrack+ Level Pack sitter ordentligt på plats.
FÖRSIKTIGHET!	

	Skador på grund av större fordonsdimensioner! Fordonets mått ökar när Backrack+ Level Pack monteras och lastas. • Vid användning av Backrack+ Level Pack, observera att funktionen hos parkeringssensorerna och backkameran kan vara begränsad. • Om fordonets belysning eller registreringsskyltar täcks (även delvis) av tillbehör eller last, ska de kopieras. • Kontrollera före avfärd att alla lampor och registreringsskyltar är synliga och fullt funktionsdugliga.

FÖRSIKTIGHET!	
	Skador orsakade av att dörren svängde upp! När dörren svängs upp kan det monterade och lastade Backrack+ Level Pack skada fordonets ytterhölje. • Öppna dörren försiktigt.

3 Leveransens omfattning

Ledtråd	
	Kontrollera leveransen efter uppackning med avseende på skador och fullständighet. Rapportera defekter till handelspartnern omedelbart.

Ledtråd	
	Skruva i skruvarna helt till anslaget med skruvlåsningslack och dra åt med angivet åtdragningsmoment.

3.2 Schematisk framställning

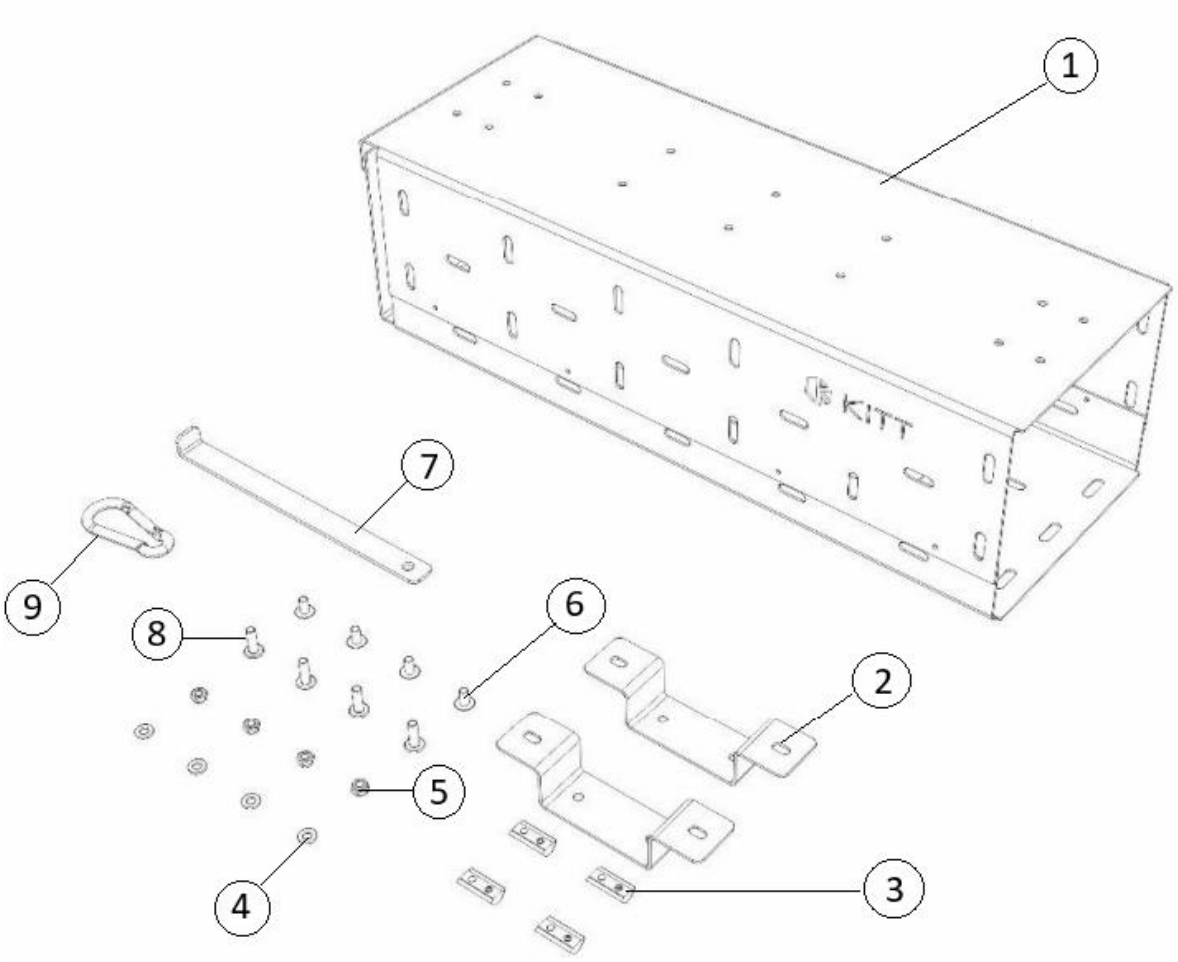

Pos.	Kvantitet	Beteckning	Artikelnummer
1	1 x	Nivåpaket	
2	2 x	Fäste	3543091
3	4 x	Spårmutter	3420987
4	4 x	Skiva	3012137
5	4 x	Låsmutter	3315094
6	4 x	Skruv med platt huvud M6x12	3728512
7	1x	Strikeplatta	3693180
8	4 x	Skruv med platt huvud M6x20	3728520
9	1 x	Karbinhake	3735786

4 Montering
4.1 Krav för installation
4.1.1 Personal
Endast utbildade specialister får utföra arbetet.
För montering räcker det med en person.

4.1.2 Verktyg som krävs

Kvantitet	Beteckning
1 x	Insexnyckel SW 4/ SW 3
1 x	Skiftnyckel SW10
1 x	Momentnyckel
1 x	Momentnyckel förlängning
1 x	Uttag SW 4/ SW 3

4.1.3 Omgivande förhållanden
Installationen kan utföras vid en temperatur mellan 10 °C och 25 °C, vid en luftfuktighet på mellan 40 % och 60 % i en ren miljö.
En radie på 2 meter runt arbetsstationen är tillräcklig.

4.2 Monteringssituationer
Monteringssituation 1:

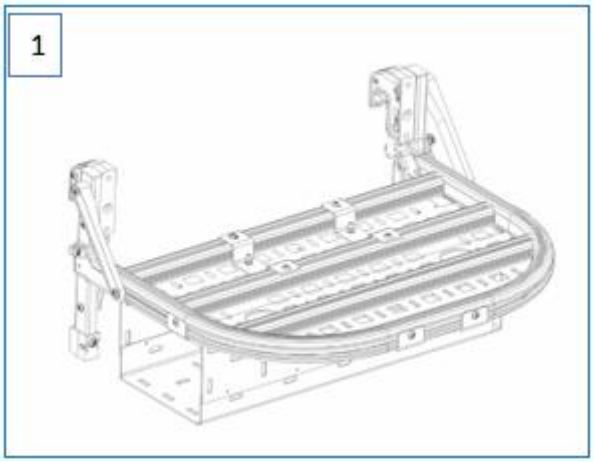

Montering på Mini Rack med äventyrsplatta och nivåpaket

Monteringssituation 2:

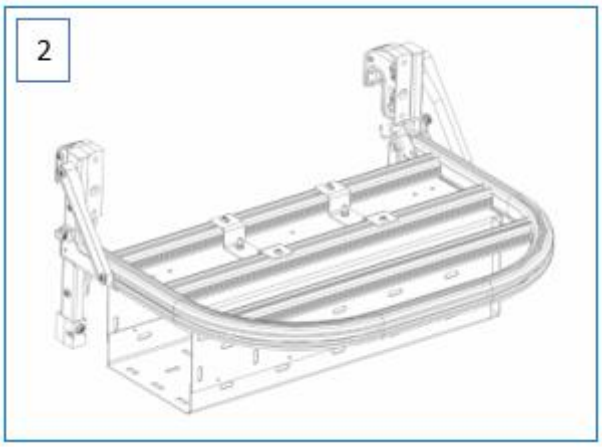

Montering på Mini Rack med Level Pack

Monteringssituation 3:

Montering på Backrack+-bashållaren med Adventure Plate + Level Pack

4.3 Montering

4.3.1 Monteringssituation 1

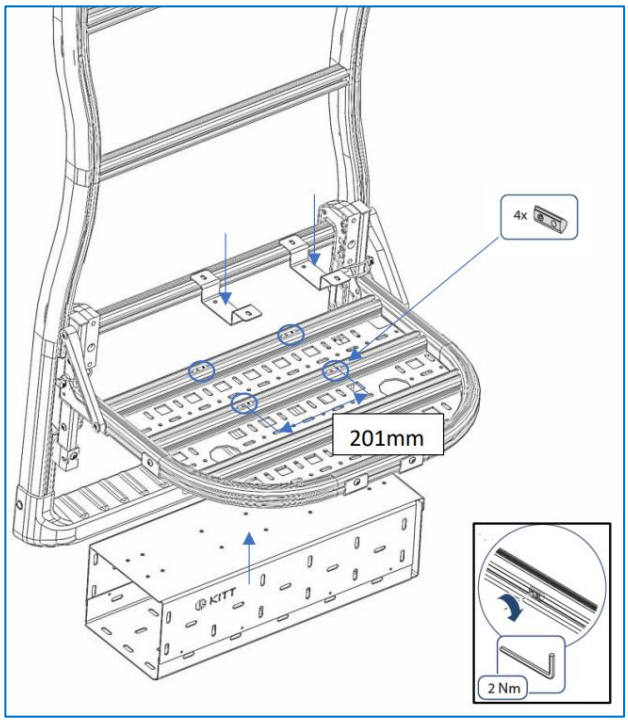

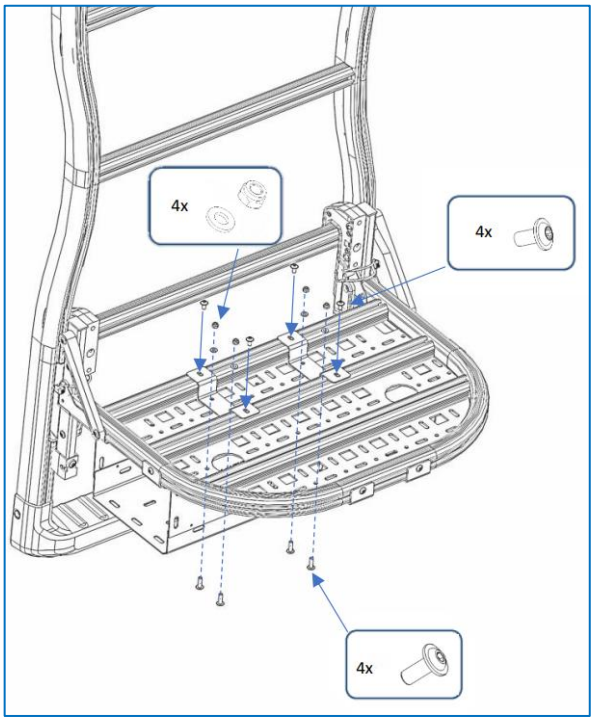

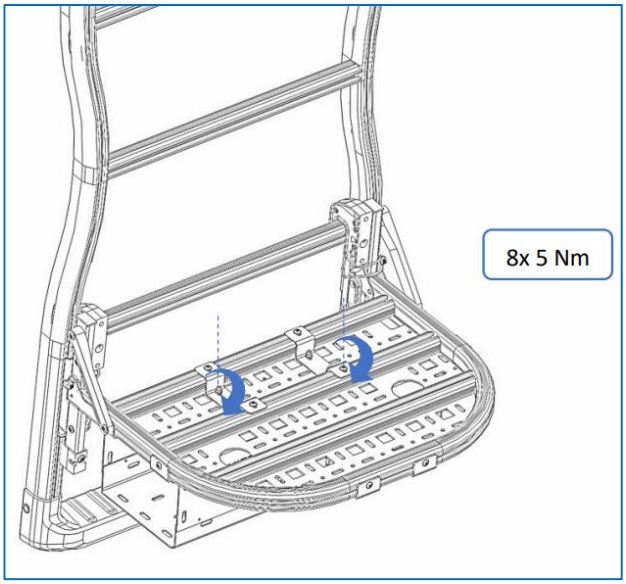

4.3.2 Monteringssituation 2

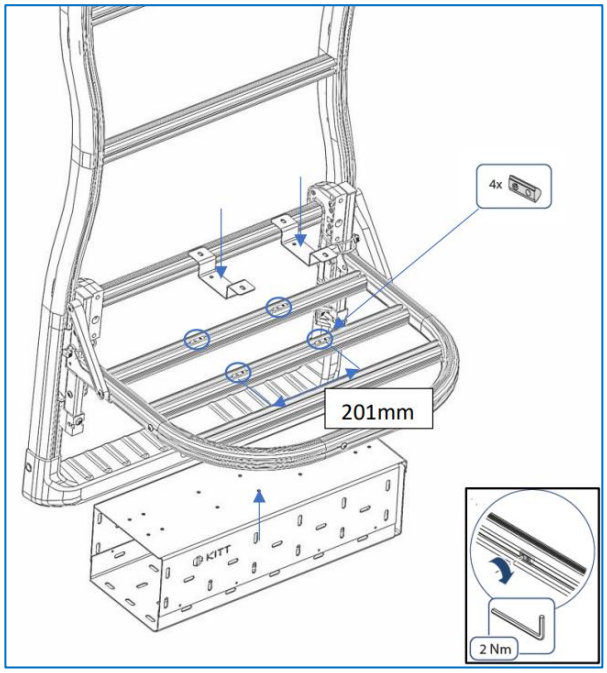

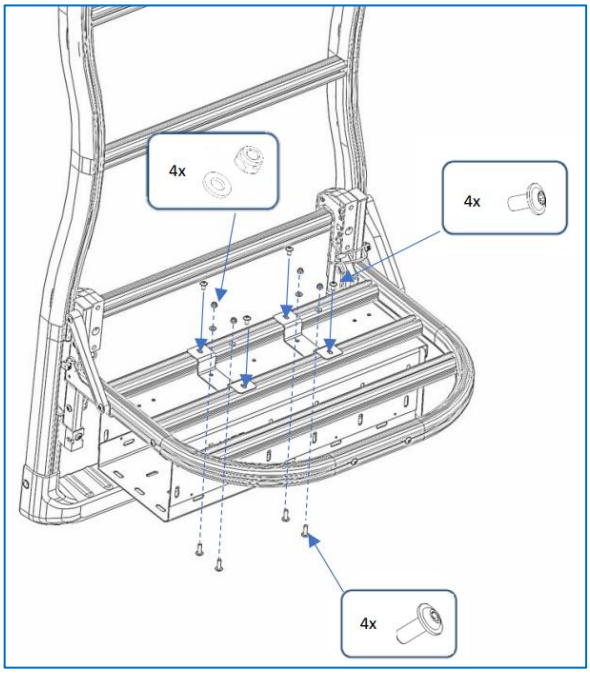

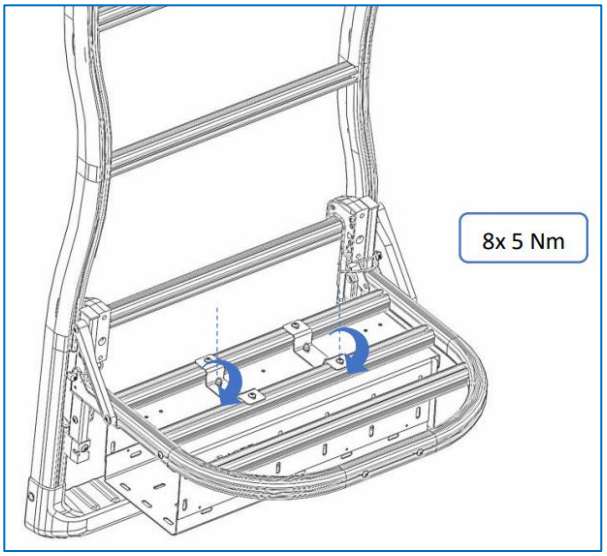

4.3.3 Monteringssituation 3

NOT	
	Längst till vänster i figur 15 ser du de olika positionerna för Adventure Plate på Backrack+. Monteringsprincipen för rampboxen på backracken är densamma för alla fem lägena för Adventure Plate.

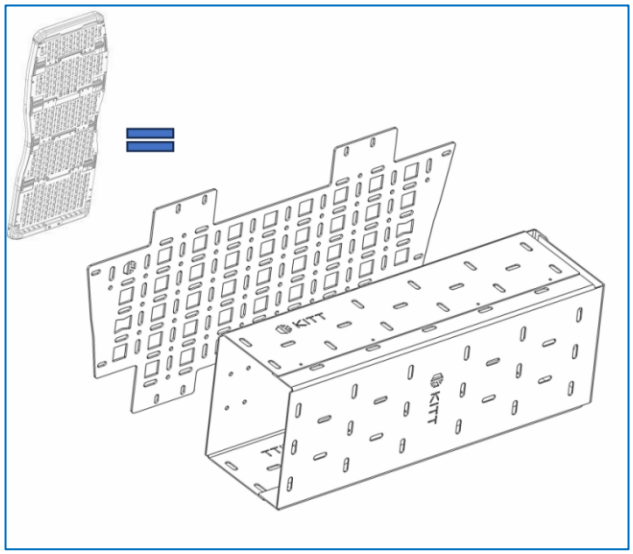

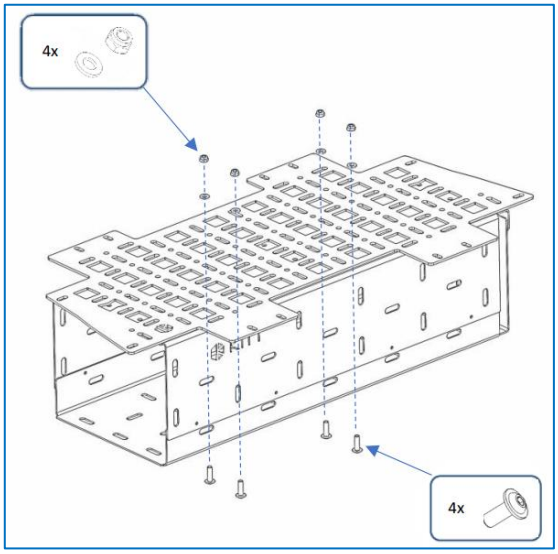

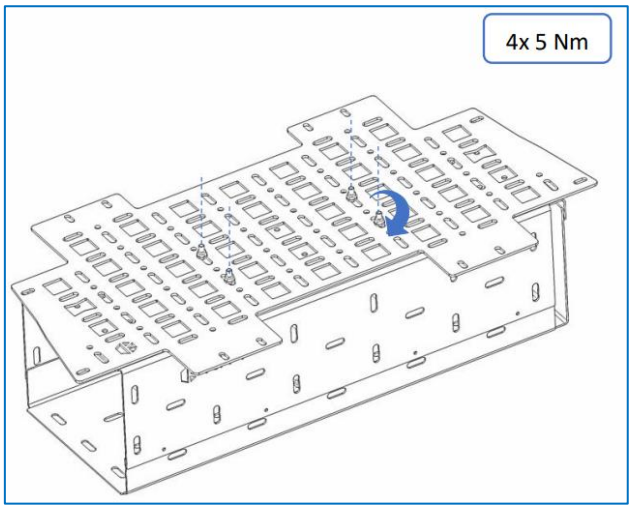

4.3.4 Förvaring av rampkilen

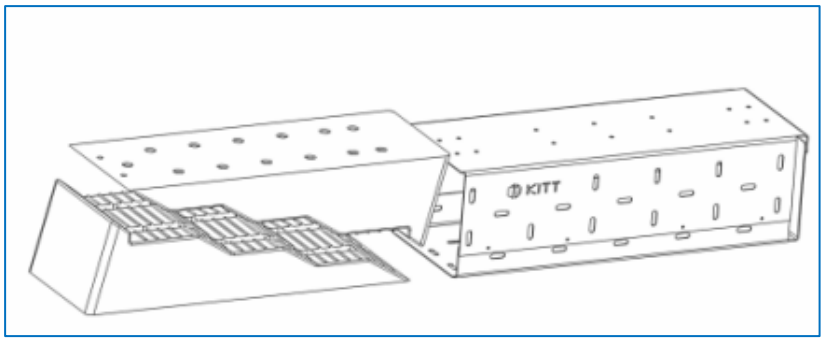

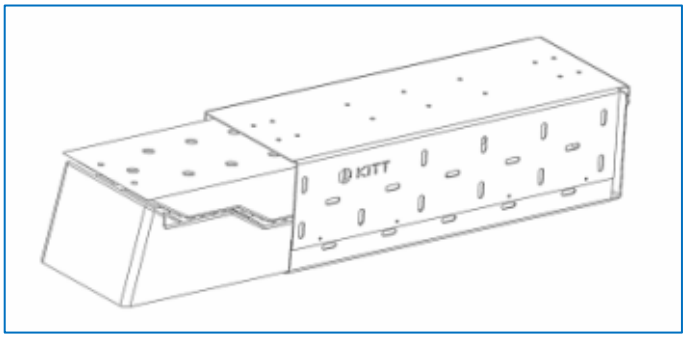

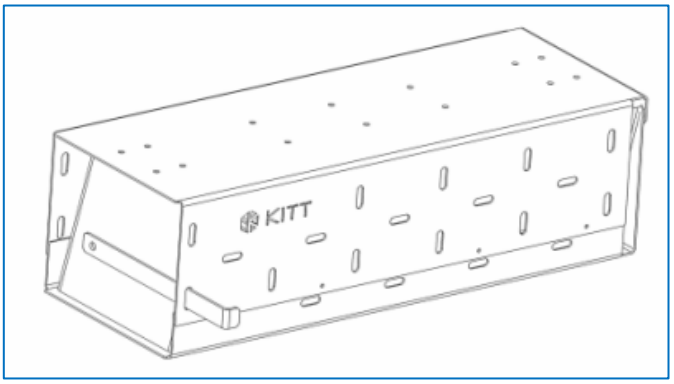

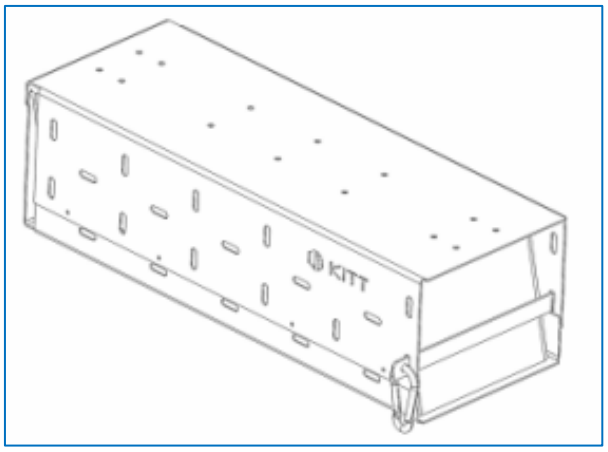

4.4 Efter montering

- Regelbunden visuell kontroll (korrekt inriktning, tät skruvförbindelse etc.)

5 Demontering

- Demontering är motsatsen till montering.

6 Transport och förvaring

- Förvara Backrack+ Level Pack på en torr, ren och frostfri plats mellan 10 °C och 25 °C.

7 Rengöring och underhåll

- Dra åt fästskruvarna med jämna mellanrum.
- Rengör Backrack+ Level Pack regelbundet, senast efter exponering för saltvatten, med varmt vatten och lämpliga rengöringsmedel. Använd inte aggressiva rengöringsmedel.
- Rengör inte bashållare/tillbehör i biltvätt.
- Rengör komponenterna regelbundet och behandla dem med korrosionsskydd (smörjmedel).

8 Avfallshantering

Alla komponenter i basfordonet/tillbehören är helt återvinningsbara och kan lämnas till lämpliga insamlingscentraler för återvinning.

(POL) Spis treści

Nazwa i adres producenta

Pozdrowienie

Prawa autorskie

1. Informacje ogólne

   1.1 Cel
   1.2 Odpowiedzialność
   1.3 Grupa docelowa
2. Zabezpieczenie
   2.1 Używane symbole i słowa sygnalizacyjne
   2.2 Informacje ogólne
   2.3 Uwagi dotyczące ładowania
   2.4 Uwagi dotyczące bloków przesuwnych
   2.5 Przeznaczenie
   2.6 Przewidywalne niewłaściwe użycie
   2.7 Ryzyko rezydualne
3. Zakres dostawy
   3.2 Schematyczne przedstawienie
4. Montaż
   4.1 Wymagania wstępne dotyczące montażu
      4.1.1 Personel
      4.1.2 Wymagane narzędzia
      4.1.3 Warunki otoczenia

4.2 Sytuacje montażowe
4.3 Montaż
4.3.1 Sytuacja montażowa 1
4.3.2 Sytuacja montażowa 2
4.3.3 Sytuacja montażowa 3
4.3.4 Schowaj klin do przechowywania
4.4 Po montażu
5. Demontaż
6. Transport i przechowywanie
7. Czyszczenie i konserwacja
8. Usuwanie odpadów

Nazwa i adres producenta

Erwin Hymer Group Services GmbH
Holzstraße 15
88339 Bad Waldsee
Niemcy

Pozdrowienie

Dla lepszej czytelności, Erwin Hymer Group Services GmbH używa rodzaju męskiego w niniejszej instrukcji montażu. Sformułowanie to obejmuje wszystkie płcie i odnosi się do wszystkich w równym stopniu.

Prawa autorskie

Niniejsza instrukcja montażu jest chroniona prawem autorskim. Powielanie lub przetwarzanie jakiegokolwiek rodzaju musi być autoryzowane przez Erwin Hymer Group Services GmbH ©2025.

1 Informacje ogólne

Zestaw Backrack+ Level Pack można przymocować zarówno do szafy bazowej Backrack+, jak i do szafy Mini Rack. Zasada montażu jest taka sama.

Zastrzegamy sobie prawo do wprowadzania zmian w projekcie, wyposażeniu i kolorze. Wszystkie ilustracje są przykładowe.

UWAGA	
	Przed instalacją i użyciem produktu: • Upewnij się, że przeczytałeś i zrozumiałeś niniejsze instrukcje instalacji. • Informacje te należy zawsze przechowywać w pojeździe i przekazywać je w przypadku zmiany właściciela pojazdu. • Podczas instalacji i użytkowania produktu należy przestrzegać wszystkich specyfikacji producenta pojazdu (patrz instrukcja obsługi pojazdu). • Zestaw Backrack+ Level Pack należy montować wyłącznie zgodnie z instrukcją montażu.

1.1 Cel

Niniejsza instrukcja opisuje prawidłową instalację zestawu Backrack+ Level Pack. Dotyczy to montażu na Backrack+.

1.2 Odpowiedzialność

Niewłaściwa obsługa, obsługa odbiegająca od instrukcji instalacji lub niewłaściwe użytkowanie spowoduje unieważnienie wszelkich roszczeń gwarancyjnych i rękojmi wobec producenta.
Konwersje i modyfikacje Backrack+ Level Pack unieważniają licencję operacyjną.

1.3 Grupa docelowa

Niniejsza instrukcja montażu przeznaczona jest dla autoryzowanych warsztatów.
Do montażu wymagana jest podstawowa wiedza techniczna i umiejętności manualne.
Prace mogą wykonywać wyłącznie przeszkoleni specjaliści.
Autoryzowany warsztat jest odpowiedzialny za zgodność z odpowiednimi przepisami.

2 Zabezpieczenie

2.1 Używane symbole i słowa sygnalizacyjne

Instrukcje bezpieczeństwa są klasyfikowane według stopnia zagrożenia, prawdopodobieństwa wystąpienia i wpływu ryzyka w następujący sposób.

NIEBEZPIECZEŃSTWO!	
	Jeśli nie unikniesz tej sytuacji, istnieje bezpośrednie zagrożenie życia. Konsekwencją jest śmierć lub bardzo poważne obrażenia (inwalidztwo).

OSTRZEŻENIE!	
	Jeśli nie unikniesz takiej sytuacji, istnieje bezpośrednie ryzyko obrażeń. Skutkuje to bardzo poważnymi obrażeniami (kalectwem).

UWAGA!	
	W przeciwnym razie istnieje ryzyko obrażeń ciała lub uszkodzenia mienia. Rezultatem są odwracalne niewielkie lub umiarkowane obrażenia.

UWAGA	
	Informacje wskazują na wydajną, przyjazną dla środowiska i uproszczoną obsługę, specjalne funkcje lub zalecenia.

2.2 Informacje ogólne

UWAGA	
	Podczas korzystania z zestawu Backrack+ Level Pack należy przestrzegać przepisów obowiązujących w danym kraju. Zabrania się wjeżdżania do myjni samochodowych wraz z zamontowanymi elementami nadwozia.

UWAGA!	
	Ryzyko wypadku z powodu uszkodzonych części! • Uszkodzone części należy natychmiast wymienić na oryginalne części zamienne. • Nie używaj uszkodzonego zestawu Backrack+ Level Pack do transportu. • Zestaw Backrack+ Level Pack należy montować wyłącznie w pojazdach z prawidłowo zamontowanym zestawem Backrack+.

2.3 Uwagi dotyczące ładowania

NIEBEZPIECZEŃSTWO!	
	Zagrożenie życia z powodu spadającego ładunku lub części podczas jazdy! • Zamknij bezpiecznie zestaw Level Pack i zabezpiecz go klipsem blokującym. • Zabezpieczyć ładunek przed ześlizgnięciem się, regularnie sprawdzać prawidłowe położenie. • Ostrożnie zamocuj ładunek za pomocą specjalnych pasów (plastikowych / tekstylnych). Nie używaj elastycznych pasków. • Jeśli ładunek wystaje, należy go zabezpieczyć zgodnie z wymogami prawnymi i w razie potrzeby oznaczyć zgodnie z przepisami. • Nie owijaj ładunków wielkogabarytowych plandekami. Łatwe do zgubienia części ładunku (np. Pompka powietrza, bateria) i nieporęczne akcesoria (np. Fotelik dziecięcy, poduszki boczne) przed wyruszeniem w drogę.

OSTRZEŻENIE!	
	Ryzyko wypadku z powodu nieprawidłowego załadunku lub części! • Zachować ostrożność podczas otwierania/zamykania tylnych drzwi na pochyłości z zamontowanym ładunkiem. • Podczas załadunku należy upewnić się, że ładunek jest rozłożony, że środek ciężkości znajduje się jak najniżej i że jest on umieszczony blisko drzwi. • Podczas załadunku należy upewnić się, że żadne elementy pojazdu nie są zakryte (np. Wycieraczki przedniej szyby, spojler, układ wydechowy). • Upewnij się, że ładunek nie wystaje poza obrys pojazdu. • Unikaj zasłaniania widoku ładunkami lub pasami mocującymi.

2.4 Uwagi dotyczące bloków przesuwnych

UWAGA!	
	Ryzyko wypadku z powodu uszkodzonych bloków ślizgowych! • Należy używać wyłącznie oryginalnych bloków ślizgowych. • Blokad przesuwnych należy używać wyłącznie w obszarach przeznaczonych dla zatwierdzonych komponentów dodatkowych.

2.5 Przeznaczenie

- Backrack+ Level Pack jest używany wyłącznie do transportu klinów drive-on.
- Każde inne użycie jest niezgodne z przeznaczeniem i jest zabronione.
- Maksymalne obciążenie zestawu Level Pack wynosi 5 kg. Każde większe obciążenie jest zabronione.

2.6 Przewidywalne niewłaściwe użycie

- Backrack+ Level Pack nie jest przeznaczony do montażu przez dzieci, młodzież oraz osoby upośledzone umysłowo lub poznawczo.
- Musi on być zamontowany na stojaku Backrack+ lub Mini Rack.
- Za mocowanie odpowiedzialny jest autoryzowany warsztat. Prawidłowo zamocuj poziomicę.
- Przed każdą podróżą należy sprawdzić, czy poziomica jest prawidłowo zamontowana.
- Sprawdź Backrack+ Level Pack przed każdą podróżą.
- Nigdy nie przekraczaj maksymalnego udźwigu wspornika podstawy Backrack+ i stojaka Mini Rack.

2.7 Ryzyko rezydualne

UWAGA!	
	Ryzyko wypadku z powodu nieprawidłowego zamocowania ładunku! • Nieprawidłowo zabezpieczony ładunek może się poluzować i doprowadzić do wypadku podczas podróży. • Przed każdą podróżą należy sprawdzić, czy ładunek jest zabezpieczony. • Przed każdą podróżą należy przeprowadzić kontrolę odlotu zgodnie z §23 StVO. • Upewnić się, że zmiana rozkładu obciążenia osi spowodowana przez nośnik bazowy / akcesoria nie spowoduje przekroczenia dopuszczalnych obciążeń osi.

UWAGA!	
	Ryzyko wypadku z powodu zmienionego stylu jazdy! Zachowanie pojazdu podczas jazdy zmienia się po zamontowaniu i załadowaniu pakietu Backrack+ Level Pack. • Należy uwzględnić wydłużoną drogę hamowania i jechać z odpowiednią prędkością. • Zwróć uwagę na zmienioną czułość na boczny wiatr.

UWAGA!	
	Ryzyko wypadku i uszkodzenia pojazdu z powodu nieprawidłowego montażu! Nieprawidłowy montaż może spowodować poluzowanie się Backrack+ Level Pack lub ładunku podczas jazdy i doprowadzić do wypadku. • Nie używaj elastycznych pasków. • Sprawdź wszystkie połączenia śrubowe i paski napinające po raz pierwszy po pierwszej instalacji, po krótkiej podróży (ok. 50 km), a następnie przed każdą podróżą pod kątem uszkodzeń, pewnego trzymania i prawidłowego dopasowania, a w razie potrzeby dokręć je ponownie. • Uszkodzone części należy natychmiast wymienić na oryginalne części zamienne.

	• W przypadku nietypowych odgłosów lub zmian w sposobie jazdy należy sprawdzić, czy ładunek i zestaw Backrack+ Level Pack są prawidłowo zamocowane.

UWAGA!	
	Uszkodzenia spowodowane zwiększonymi wymiarami pojazdu! Wymiary pojazdu zwiększają się po zamontowaniu i załadowaniu zestawu Backrack+ Level Pack. • W przypadku korzystania z pakietu Backrack+ Level Pack należy pamiętać, że działanie czujników parkowania i kamery cofania może być ograniczone. • Jeśli oświetlenie pojazdu lub tablice rejestracyjne są zakryte (nawet częściowo) przez akcesoria lub ładunek, należy je zdublować. • Przed wyruszeniem w drogę upewnij się, że wszystkie światła i tablice rejestracyjne są widoczne i w pełni sprawne.

UWAGA!	
	Uszkodzenia spowodowane przez otwarcie drzwi! Po otwarciu drzwi zamontowany i załadowany zestaw Backrack+ Level Pack może uszkodzić zewnętrzną powłokę pojazdu. • Ostrożnie otwórz drzwi.

3 Zakres dostawy

Wskazówka	
	Po rozpakowaniu należy sprawdzić przesyłkę pod kątem uszkodzeń i kompletności. Niezwłocznie zgłaszaj usterki partnerowi handlowemu.

Wskazówka	
	Wkręć śruby do oporu, używając lakieru zabezpieczającego śruby i dokręć je z określonym momentem obrotowym.

3.2 Schematyczne przedstawienie

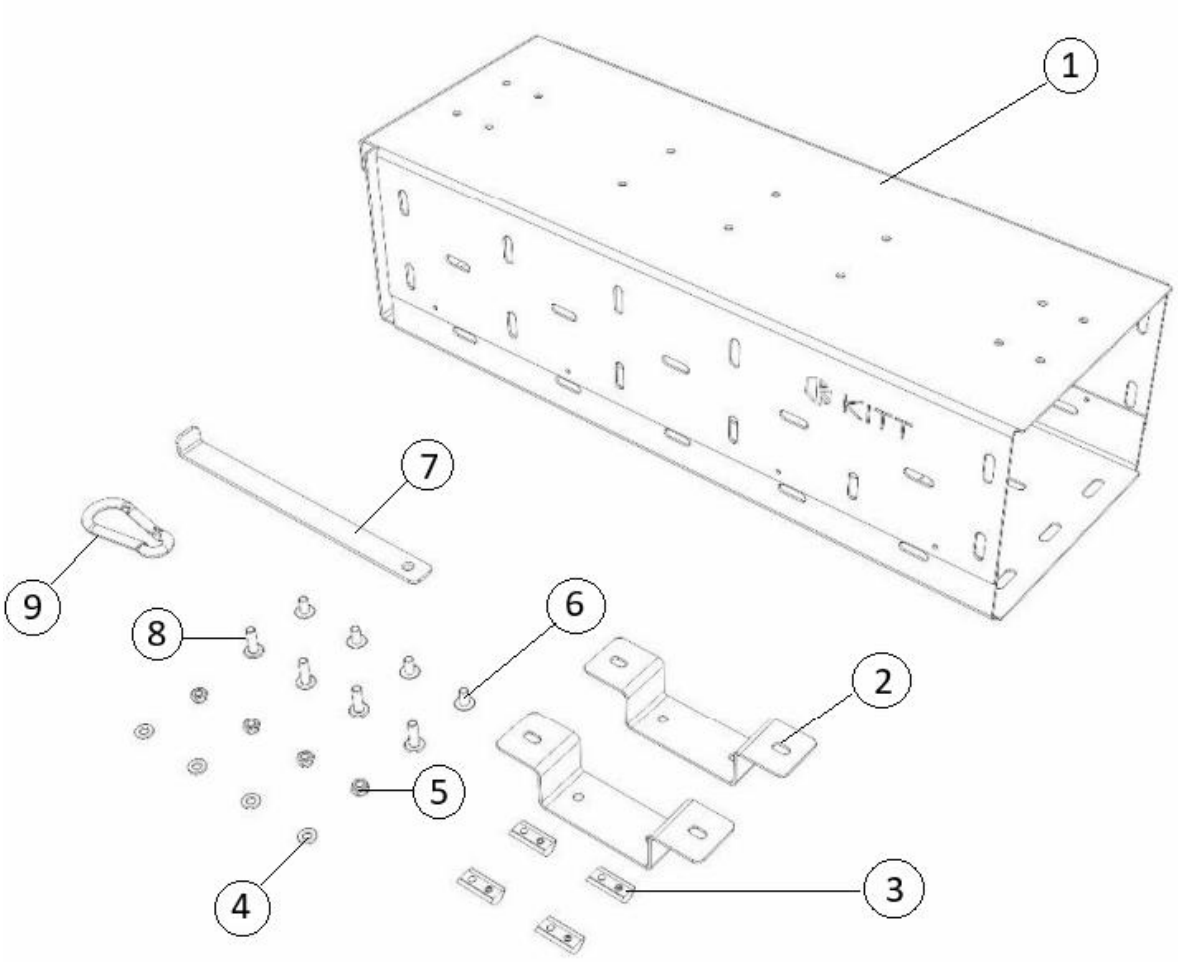

Poz.	Ilość	Oznaczenie	Numery części
1	1 x	Pakiet poziomów	
2	2 x	Wspornik	3543091
3	4 x	Nakrętka rowkowa	3420987
4	4 x	Dysk	3012137
5	4 x	Nakrętka zabezpieczająca	3315094
6	4 x	Śruba z łbem płaskim M6x12	3728512
7	1x	Płytka uderzeniowa	3693180
8	4 x	Śruba z łbem płaskim M6x20	3728520
9	1 x	Karabińczyk	3735786

4 Montaż
4.1 Wymagania dotyczące instalacji
4.1.1 Personel
Prace mogą wykonywać wyłącznie przeszkoleni specjaliści.
Do montażu wystarczy jedna osoba.

4.1.2 Wymagane narzędzia

Ilość	Oznaczenie
1 x	Klucz imbusowy SW 4/ SW 3
1 x	Spanner SW10
1 x	Klucz dynamometryczny
1 x	Przedłużenie klucza dynamometrycznego
1 x	Gniazdo SW 4/ SW 3

4.1.3 Warunki otoczenia
Instalacja może być przeprowadzona w temperaturze od 10 °C do 25 °C, przy wilgotności od 40% do 60% w czystym środowisku.
Wystarczający jest promień 2 metrów wokół stacji roboczej.

4.2 Sytuacje montażowe
Sytuacja montażowa 1:

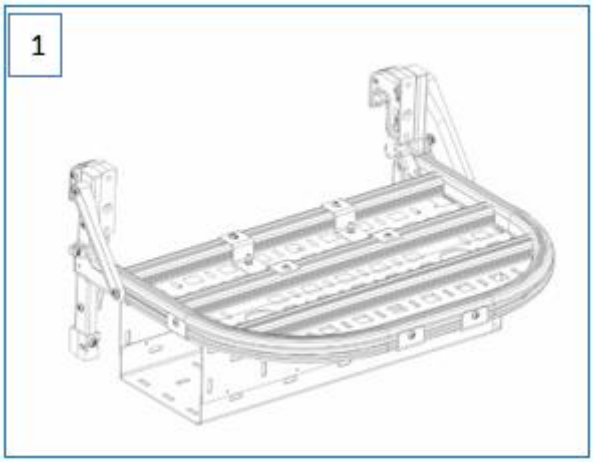

Montaż na mini stelażu z płytą Adventure Plate i zestawem Level Pack

Sytuacja montażowa 2:

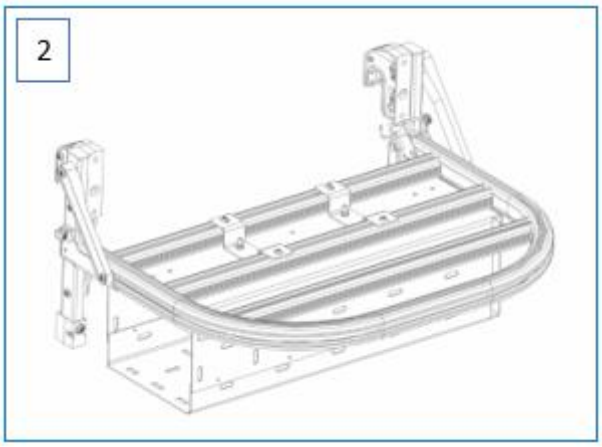

Montaż na mini stelażu z zestawem Level Pack

Sytuacja montażowa 3:

Montaż na bagażniku bazowym Backrack+ z płytą Adventure Plate + Level Pack

4.3 Montaż

4.3.1 Sytuacja montażowa 1

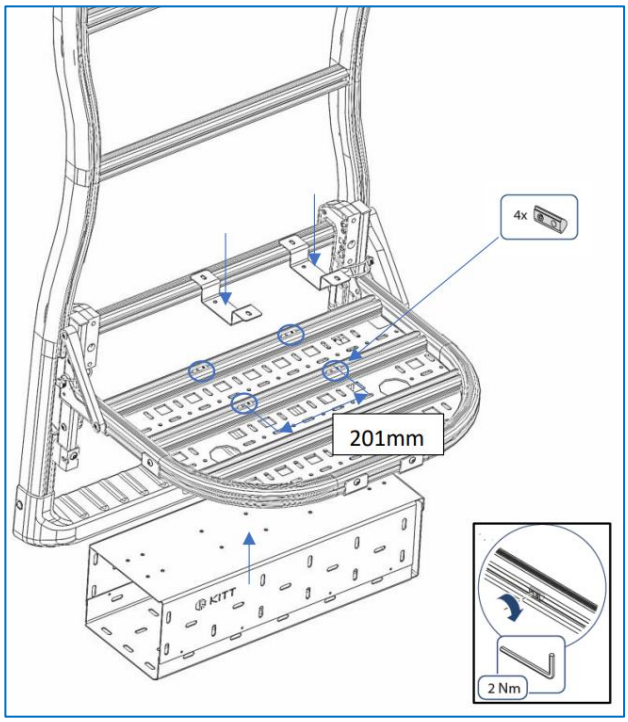

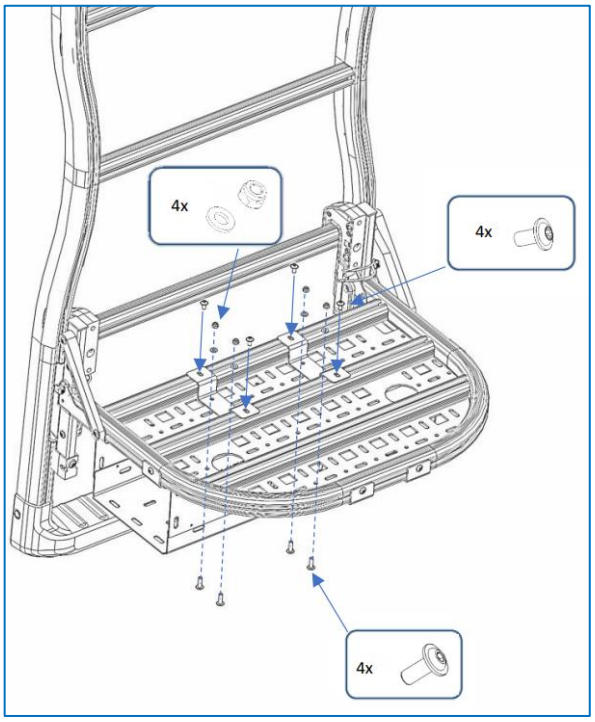

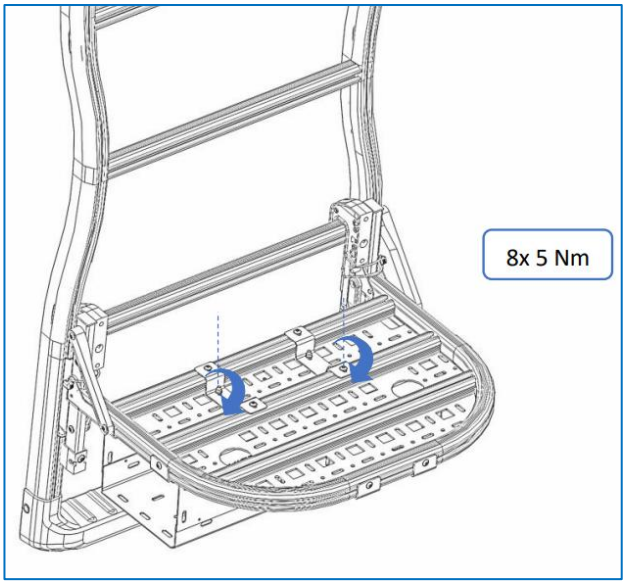

4.3.2 Sytuacja montażowa 2

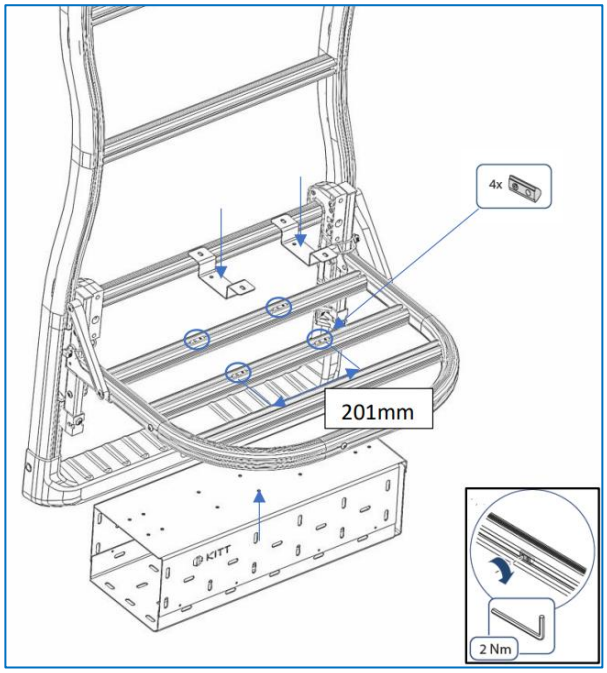

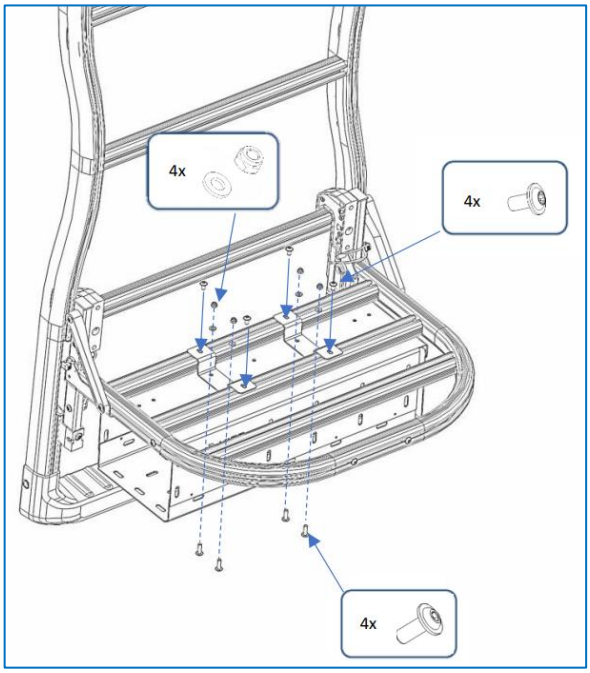

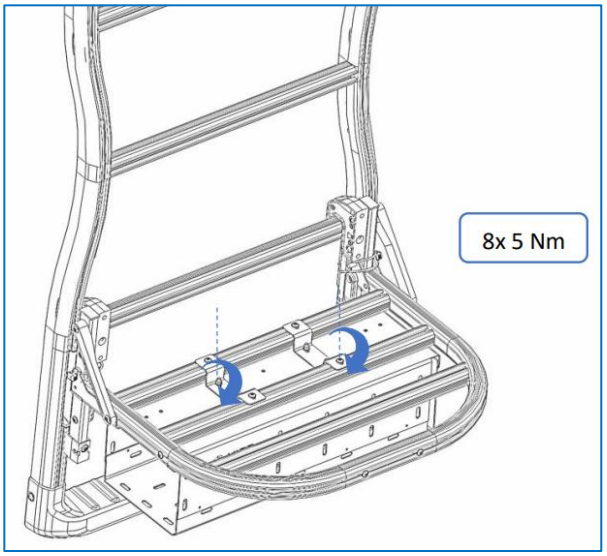

4.3.3 Sytuacja montażowa 3

UWAGA	
	Po lewej stronie na Rysunku 15 można zobaczyć różne pozycje płyty Adventure Plate na Backrack+. Zasada montażu rampy na backracku jest taka sama dla wszystkich pięciu pozycji płyty Adventure Plate.

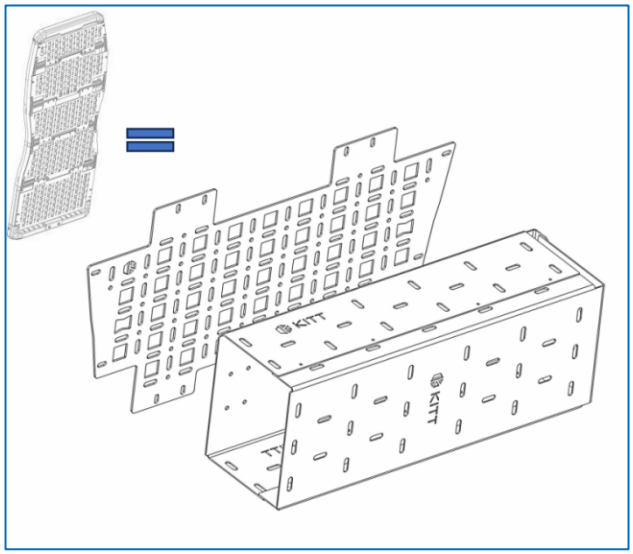

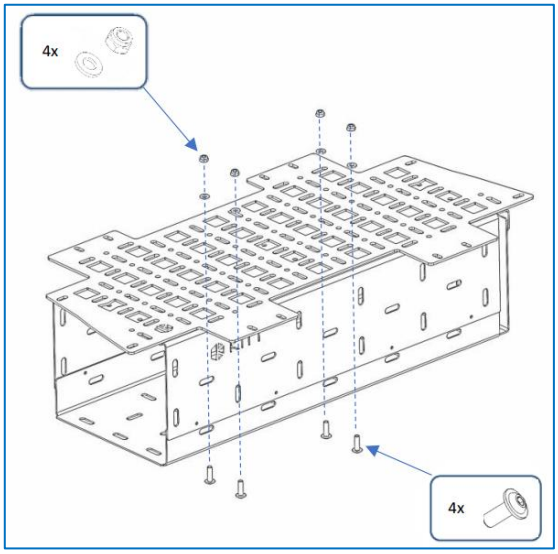

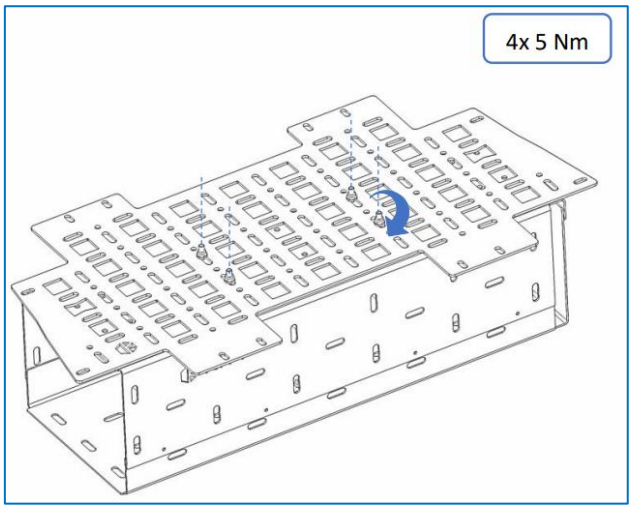

4.3.4 Przechowywanie klina rampy

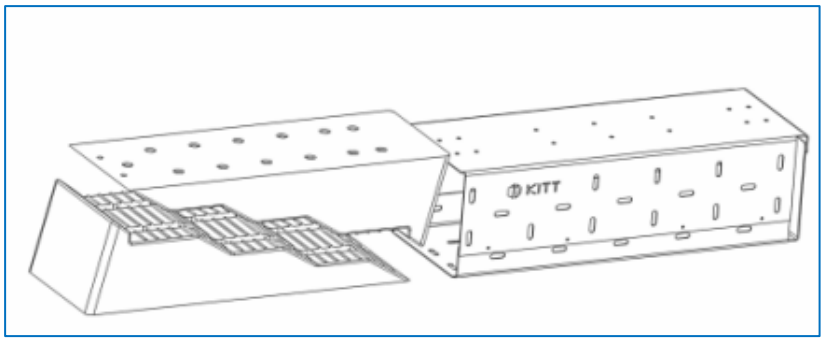

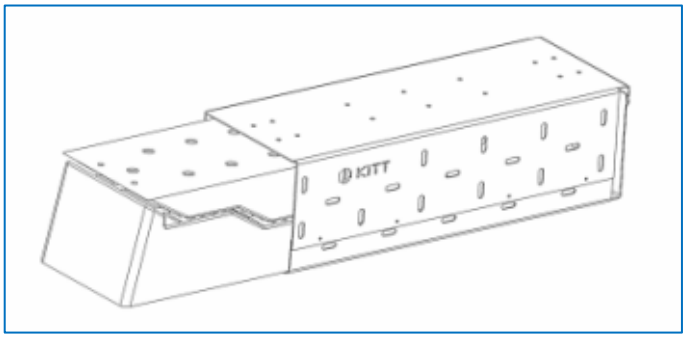

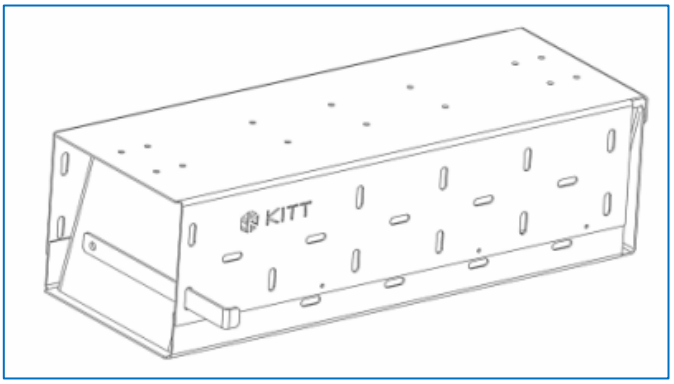

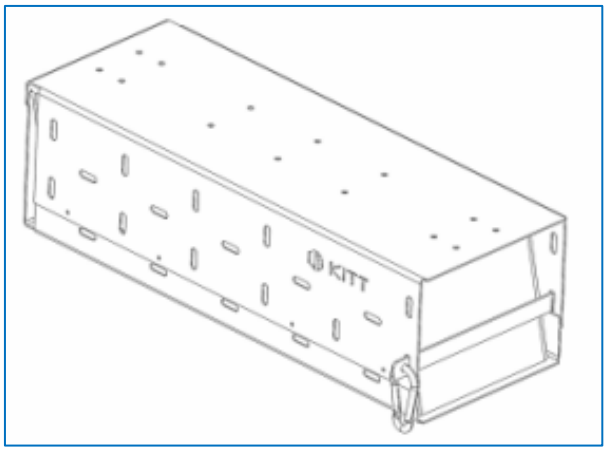

4.4 Po montażu

- Regularna kontrola wizualna (prawidłowe wyrównanie, szczelność połączeń śrubowych itp.)

5 Demontaż

- Demontaż jest odwrotnością montażu.

6 Transport i przechowywanie

- Backrack+ Level Pack należy przechowywać w suchym, czystym i zabezpieczonym przed mrozem miejscu w temperaturze od 10°C do 25°C.

7 Czyszczenie i konserwacja

- Dokręcaj śruby mocujące w regularnych odstępach czasu.
- Zestaw Backrack+ Level Pack należy czyścić regularnie, najpóźniej po kontakcie ze słoną wodą, przy użyciu ciepłej wody i odpowiednich środków czyszczących. Nie używaj agresywnych środków czyszczących.
- Nie czyścić bagażników bazowych / akcesoriów w myjniach samochodowych.
- Regularnie czyść komponenty i zabezpiecz je środkiem antykorozyjnym (smarem).

8 Utylizacja

Wszystkie elementy podstawowego nośnika / akcesoriów nadają się w pełni do recyklingu i mogą być przekazywane do odpowiednich punktów zbiórki w celu recyklingu.

(CZ) Obsah

Název a adresa výrobce

Pozdrav

Autorská práva

1. Obecné informace
   - 1.1 Účel
   - 1.2 Odpovědnost
   - 1.3 Cílová skupina
2. Zajištění
   - 2.1 Použité symboly a signální slova
   - 2.2 Obecné informace
   - 2.3 Poznámky k nakládání
   - 2.4 Poznámky k posuvným blokům
   - 2.5 Zamýšlené použití
   - 2.6 Předvídatelné zneužití
   - 2.7 Zbytková rizika
3. Rozsah dodávky
   - 3.2 Schematické znázornění

4. Montáž
4.1 Předpoklady pro montáž
4.1.1 Personál
4.1.2 Potřebné nástroje
4.1.3 Okolní podmínky
4.2 Montážní situace
4.3 Montáž
4.3.1 Montážní situace 1
4.3.2 Montážní situace 2
4.3.3 Montážní situace 3
4.3.4 Uložení úložného klínu
4.4 Po montáži
5. Demontáž
6. Přeprava a skladování
7. Čištění a údržba
8. Likvidace odpadu

Název a adresa výrobce

Erwin Hymer Group Services GmbH
Holzstraße 15
88339 Bad Waldsee
Německo

Pozdrav

Pro lepší srozumitelnost používá společnost Erwin Hymer Group Services GmbH v tomto montážním návodu obecný tvar mužského rodu. Tato formulace zahrnuje všechna pohlaví a oslovuje všechny stejně.

Autorská práva

Tento montážní návod je chráněn autorskými právy. Reprodukce nebo zpracování jakéhokoli druhu musí být povoleno společností Erwin Hymer Group Services GmbH ©2025.

1 Obecné informace

Sada Backrack+ Level Pack může být připojena k základnímu stojanu Backrack+ i k mini stojanu. Princip montáže je stejný.

Vyhrazujeme si právo na změny v designu, vybavení a barvě. Všechny ilustrace jsou příklady.

POZNÁMKA	
	Před instalací a používáním výrobku: • Ujistěte se, že jste si přečetli a pochopili tento návod k instalaci. • Tyto informace o uživateli vždy uchovávejte ve vozidle a v případě změny majitele vozidla je předejte dál. • Při instalaci a používání výrobku dodržujte všechny technické údaje výrobce vozidla (viz návod k obsluze vozidla). • Sadu Backrack+ Level Pack namontujte pouze v souladu s montážním návodem.

1.1 Účel

Tento návod popisuje správnou instalaci sady Backrack+ Level Pack. Platí pro montáž na držák Backrack+.

1.2 Odpovědnost

Nesprávná manipulace, manipulace odchylující se od montážního návodu nebo nesprávné používání má za následek ztrátu záruky a nároků na záruku vůči výrobci.
Přestavby a úpravy balíčku Backrack+ Level Pack vedou ke zrušení platnosti provozní licence.

1.3 Cílová skupina

Tento návod k montáži je určen pro autorizované servisy.
K montáži je nutná dobrá základní technická znalost a manuální zručnost.
Práce smí provádět pouze vyškolení odborníci.
Za dodržování příslušných předpisů odpovídá autorizovaná dílna.

2 Zajištění

2.1 Použité symboly a signální slova

Bezpečnostní pokyny jsou odstupňovány podle stupně nebezpečí, pravděpodobnosti výskytu a dopadu rizika takto.

NEBEZPEČÍ!	
	Pokud se této situaci nevyhnete, hrozí vám bezprostřední ohrožení života. Důsledkem je smrt nebo velmi vážné zranění (invalidita).

POZOR!	
	Pokud se této situaci nevyhnete, hrozí bezprostřední nebezpečí zranění. To má za následek velmi vážná zranění (invaliditu).

POZOR!	
	Pokud se této situaci nevyhnete, hrozí nebezpečí zranění nebo poškození majetku. Výsledkem jsou vratná lehká až středně těžká zranění.

POZNÁMKA	
	Informace uvádějí efektivní, ekologické a zjednodušené zacházení, speciální funkce nebo doporučení.

2.2 Obecné informace

POZNÁMKA	
	Při používání sady Backrack+ Level Pack dodržujte národní zákony příslušné země. Je zakázáno vjíždět do myček včetně namontovaných součástí karoserie.

POZOR!	
	Nebezpečí nehody kvůli poškozeným dílům! • Poškozené díly okamžitě vyměňte za originální náhradní díly. • Nepoužívejte poškozený obal Backrack+ Level Pack k přepravě. • Balíček Backrack+ Level Pack lze namontovat pouze na vozidla s řádně namontovaným systémem Backrack+.

2.3 Poznámky k nakládání

NEBEZPEČÍ!	
	Ohrožení života v důsledku pádu břemene nebo částí při jízdě! • Pevně zavřete Level Pack a zajistěte jej pojistnou sponou. • Zajistěte náklad proti sklouznutí, pravidelně kontrolujte správnou polohu. • Náklad pečlivě zajistěte speciálními popruhy (plastovými/textilními). Nepoužívejte elastické popruhy. • Pokud náklad vyčnívá, zajistěte jej v souladu s právními požadavky a případně jej označte podle předpisů. • Nebalte objemný náklad do plachet. Snadno ztracené části nákladu (např. Vzduchové čerpadlo, baterie) a objemné příslušenství (např. Dětská sedačka, boční vaky) před vyjetím.

POZOR!	
	Nebezpečí nehody v důsledku nesprávného naložení nebo nesprávných dílů! • Při otevírání/zavírání zadních dveří na svahu s naloženým nákladem buďte opatrní. • Při nakládání dbejte na to, aby byl náklad rozložen, aby bylo těžiště co nejníže a aby byl umístěn blízko dveří. • Při nakládání dbejte na to, aby nebyly zakryty žádné součásti vozidla (např. Stěrače, spoiler, výfuk). • Dbejte na to, aby náklad nepřesahoval obrys vozidla. • Nezakrývejte výhled břemeny nebo upevňovacími popruhy.

2.4 Poznámky k posuvným blokům

POZOR!	
	Nebezpečí nehody kvůli poškozeným posuvným blokům! • Používejte pouze originální posuvné bloky příslušenství. • Posuvné bloky používejte pouze v oblastech určených pro schválené přídavné komponenty.

2.5 Zamýšlené použití

- Obal Backrack+ Level Pack se používá výhradně k přepravě klínů s pohonem.
- Jakékoli jiné použití není v souladu s určeným účelem a je zakázáno.
- Maximální zatížení sady Level Pack je 5 kg. Jakékoli vyšší zatížení je zakázáno.

2.6 Předvídatelné zneužití

- Balení Backrack+ Level Pack není určeno k montáži dětmi, mladistvými a osobami s mentálním nebo kognitivním postižením.
- Musí být namontován na stojanu Backrack+ nebo Mini Rack.
- Za upevnění odpovídá autorizovaný servis. Správně připevněte vodováhu.
- Před každou jízdou zkontrolujte, zda je vodováha bezpečně namontována.
- Před každou jízdou zkontrolujte balíček Backrack+ Level Pack.
- Nikdy nepřekračujte maximální nosnost základní podpěry Backrack+ a stojanu Mini Rack.

2.7 Zbytková rizika

POZOR!	
	Nebezpečí nehody v důsledku nesprávného upevnění nákladu! • Nesprávně zajištěný náklad se může uvolnit a vést k nehodám během jízdy. • Před každou jízdou zkontrolujte, zda je náklad zajištěn. • Před každou jízdou proveďte odjezdovou kontrolu podle § 23 StVO. • Ujistěte se, že změna rozložení zatížení na nápravu způsobená základním nosičem / příslušenstvím nemá za následek překročení přípustného zatížení na nápravu.

POZOR!	
	Riziko nehody v důsledku změny chování řidiče! Po nasazení a naložení sady Backrack+ Level Pack se jízdní vlastnosti vozidla změní. • Počítejte s delší brzdnou dráhou a jezděte přiměřenou rychlostí. • Věnujte pozornost změně citlivosti na boční vítr.

POZOR!	
	Nebezpečí nehody a poškození vozidla v důsledku nesprávné montáže! Nesprávná montáž může způsobit, že se zádržný systém Backrack+ Level Pack nebo náklad během jízdy uvolní, což může vést k nehodě. • Nepoužívejte elastické popruhy. • Po první instalaci, po krátké jízdě (cca 50 km) a poté před každou jízdou zkontrolujte všechna šroubová spojení a napínací pásky, zda jsou poškozené, pevně drží a správně přiléhají, a v případě potřeby je dotáhněte. • Poškozené díly okamžitě vyměňte za originální náhradní díly. • V případě neobvyklých zvuků nebo změn chování při jízdě zkontrolujte, zda jsou náklad a sada Backrack+ Level Pack bezpečně usazeny.

POZOR!	
	Poškození v důsledku zvětšených rozměrů vozidla! Rozměry vozidla se zvětší, když je namontován a naložen paket Backrack+ Level Pack. • Upozorňujeme, že při použití paketu Backrack+ Level Pack může být omezena funkce parkovacích senzorů a couvací kamery. • Pokud jsou osvětlení vozidla nebo registrační značky zakryty (i částečně) příslušenstvím nebo nákladem, duplikujte je. • Před vyjetím se ujistěte, že jsou všechna světla a registrační značky viditelné a plně funkční.

POZOR!	
	Poškození způsobené otevřením dveří! Při otevření dveří může namontovaný a naložený paket Backrack+ Level Pack poškodit vnější plášť vozidla. • Opatrně otevřete dveře.

3 Rozsah dodávky

Nápověda	
	Po vybalení zkontrolujte, zda je zásilka poškozená a kompletní. Neprodleně nahlaste závady obchodnímu partnerovi.

Nápověda	
	Šrouby zašroubujte až na doraz pomocí zajišťovacího laku a utáhněte je předepsaným utahovacím momentem.

3.2 Schematické znázornění

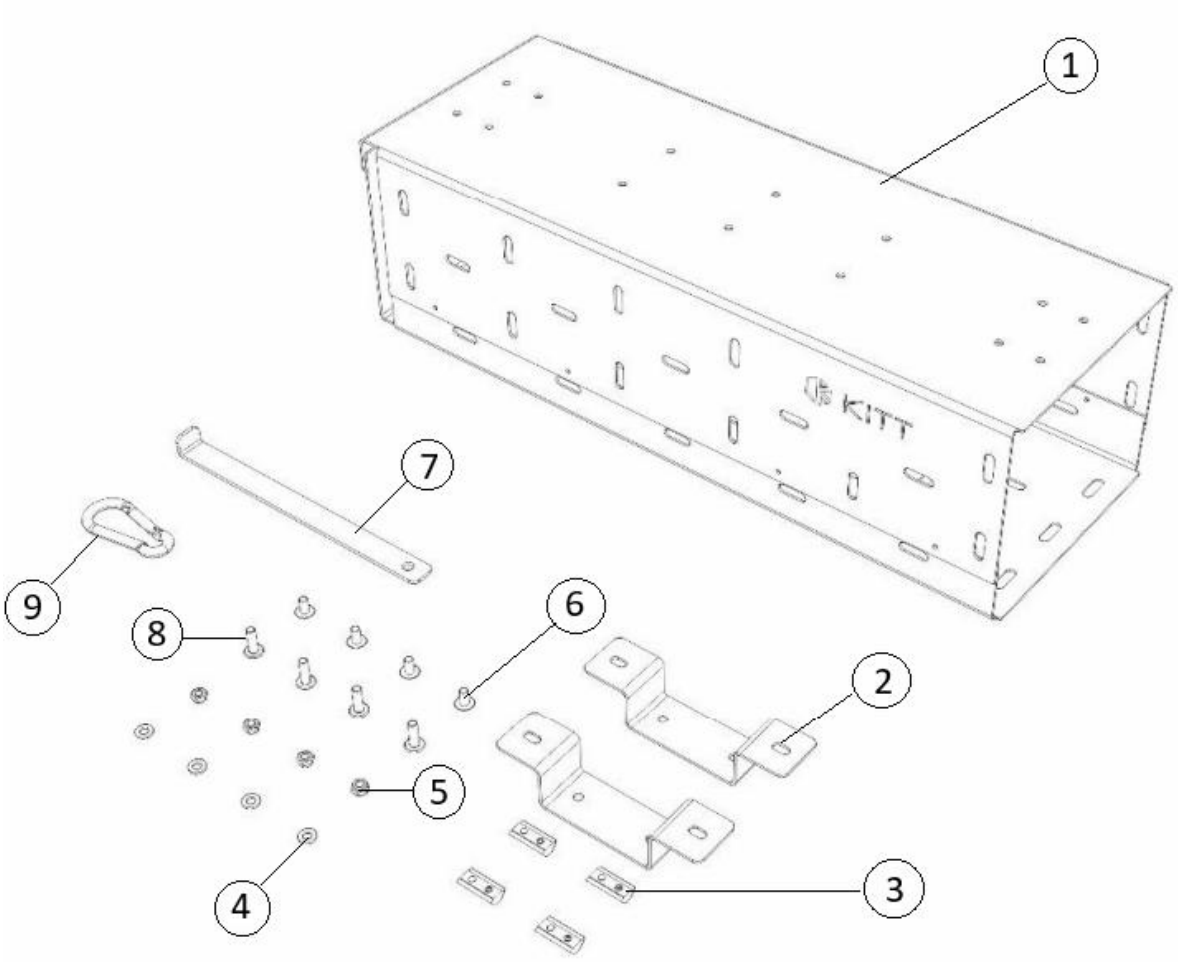

Poz.	Množství	Označení	Čísla dílů
1	1 x	Balíček úrovní	
2	2 x	Držák	3543091
3	4 x	Drážková matice	3420987
4	4 x	Disk	3012137
5	4 x	Pojistná matice	3315094
6	4 x	Šroub s plochou hlavou M6x12	3728512
7	1x	Stávková deska	3693180
8	4 x	Šroub s plochou hlavou M6x20	3728520
9	1 x	Karabina	3735786

4 Shromáždění
4.1 Požadavky na instalaci
4.1.1 Personál
Práce smí provádět pouze vyškolení odborníci.
K montáži stačí jedna osoba.

4.1.2 Potřebné nástroje

Množství	Označení
1 x	Imbusový klíč SW 4/ SW 3
1 x	Klíč SW10
1 x	Momentový klíč
1 x	Prodloužení momentového klíče
1 x	Zásuvka SW 4/ SW 3

4.1.3 Okolní podmínky
Instalaci lze provádět při teplotě mezi 10 °C a 25 °C, při vlhkosti vzduchu mezi 40 % a 60 % v čistém prostředí.
Postačí poloměr 2 metry kolem pracovní stanice.

4.2 Montážní situace
Montážní situace 1:

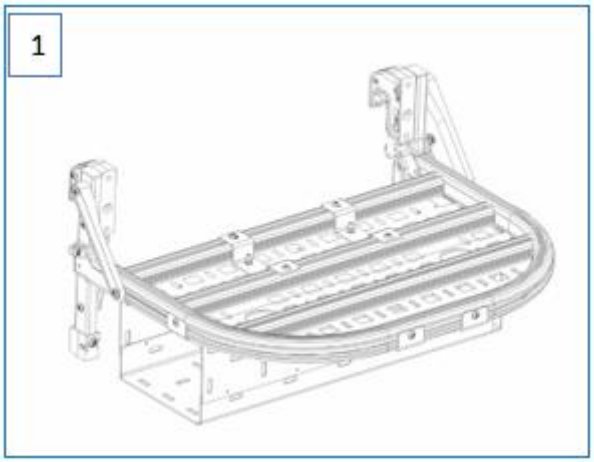

Montáž na mini stojan s deskou Adventure Plate a vodováhou

Montážní situace 2:

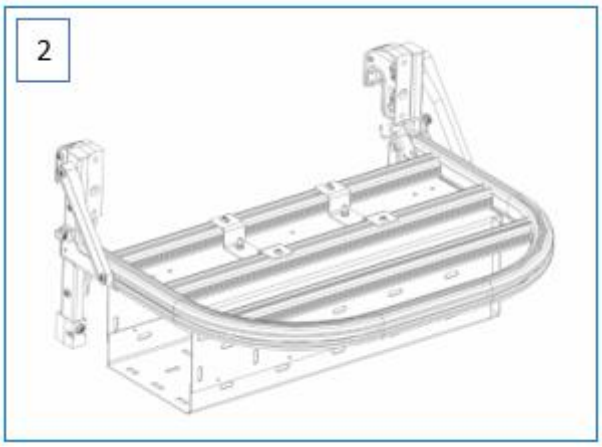

Montáž na mini stojan s vodováhou

Montážní situace 3:

Montáž na základní nosič Backrack+ s deskou Adventure Plate + Level Pack

4.3 Shromáždění

4.3.1 Montážní situace 1

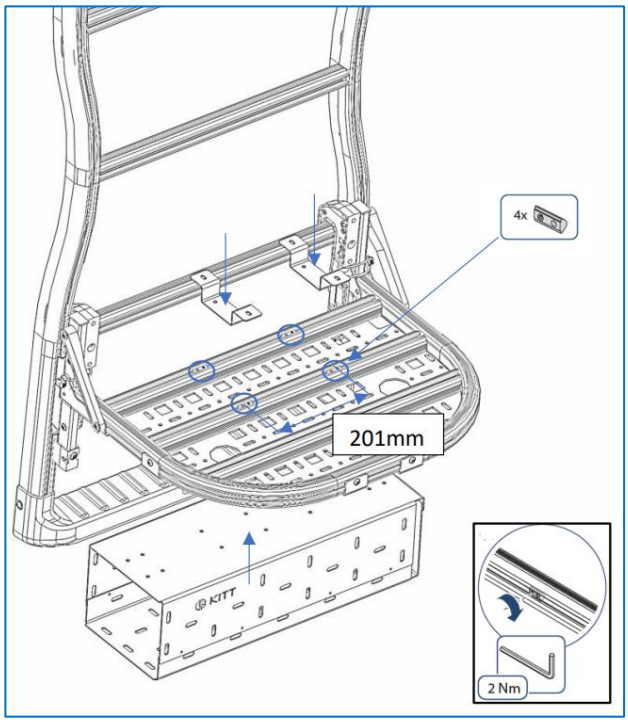

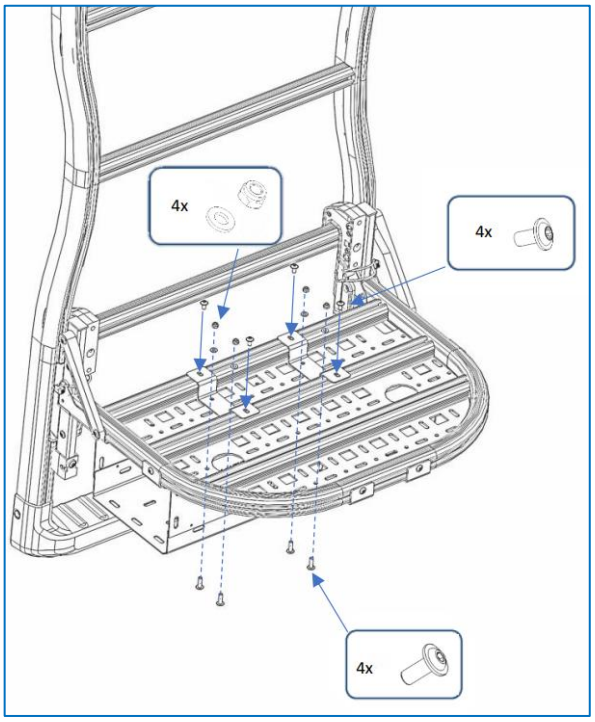

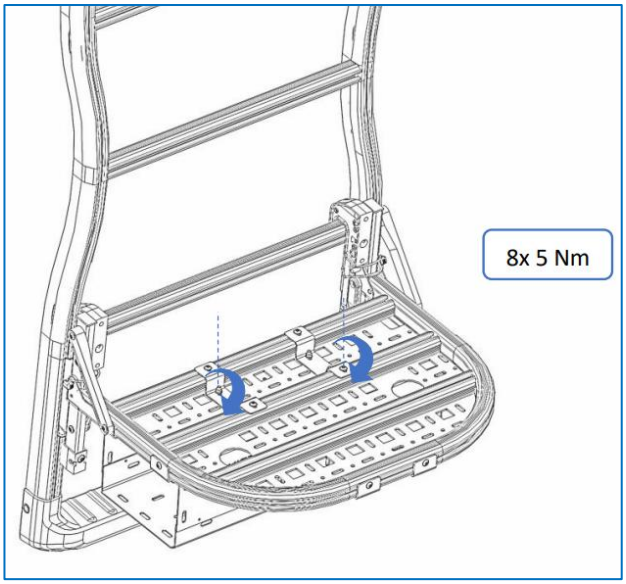

4.3.2 Montážní situace 2

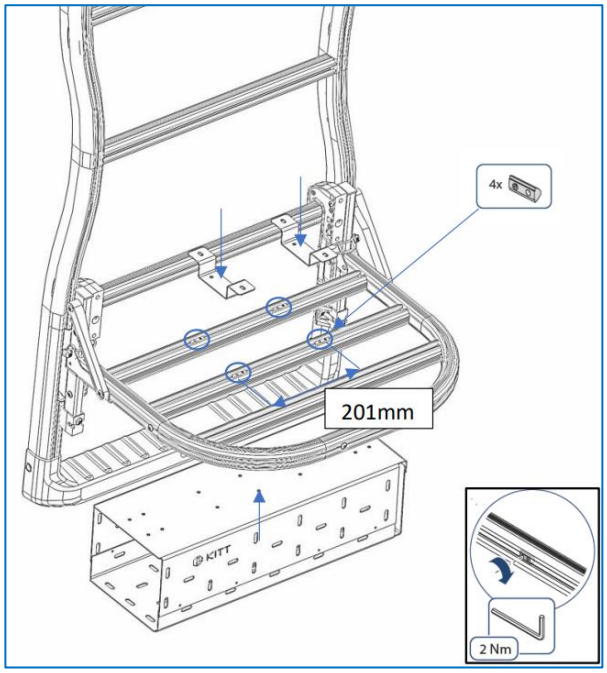

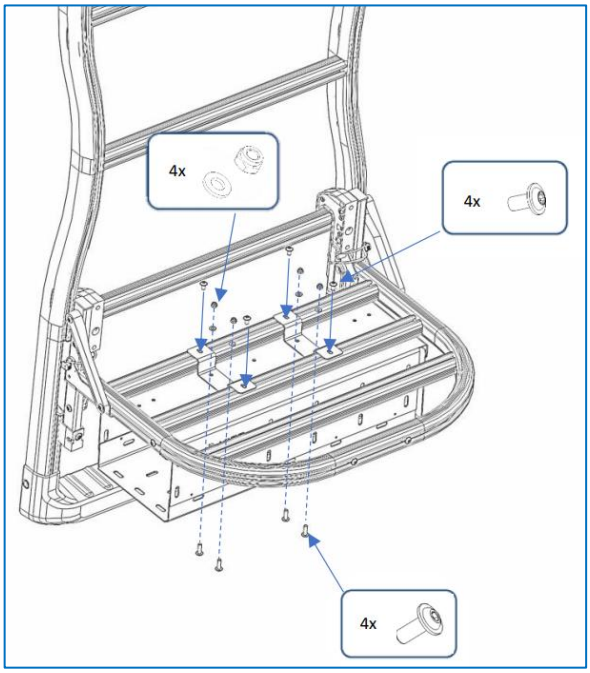

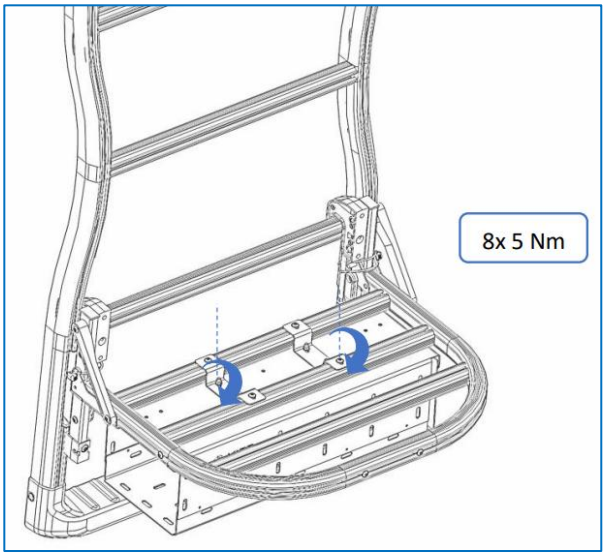

4.3.3 Montážní situace 3

POZNÁMKA	
	Na obrázku 15 zcela vlevo vidíte různé polohy desky Adventure Plate na zařízení Backrack+. Princip montáže nájezdového boxu na nosič Backrack+ je stejný pro všech pět poloh desky Adventure Plate.

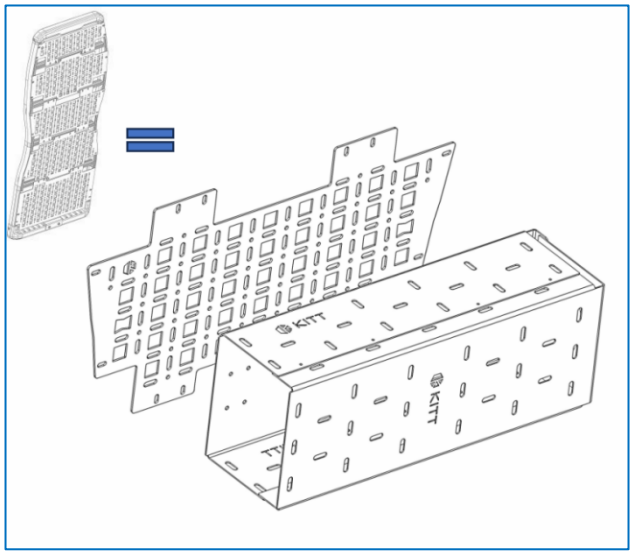

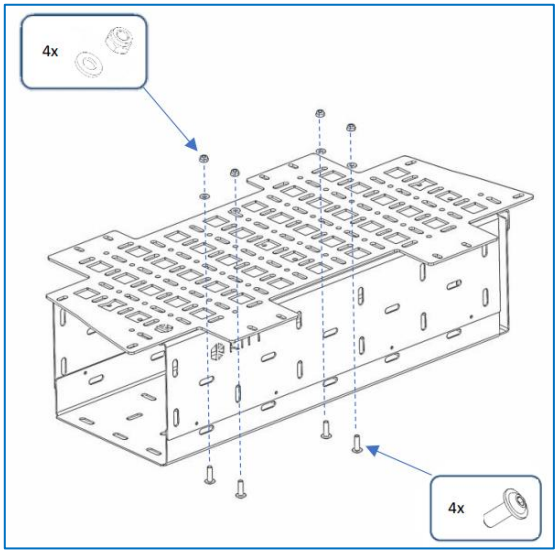

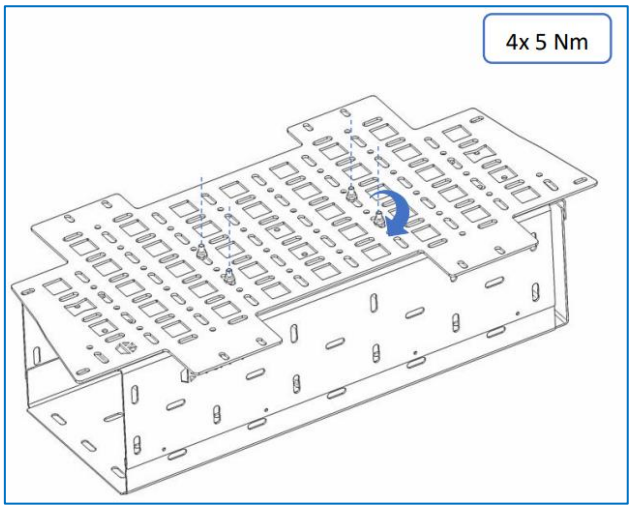

4.3.4 Uložení nájezdového klínu

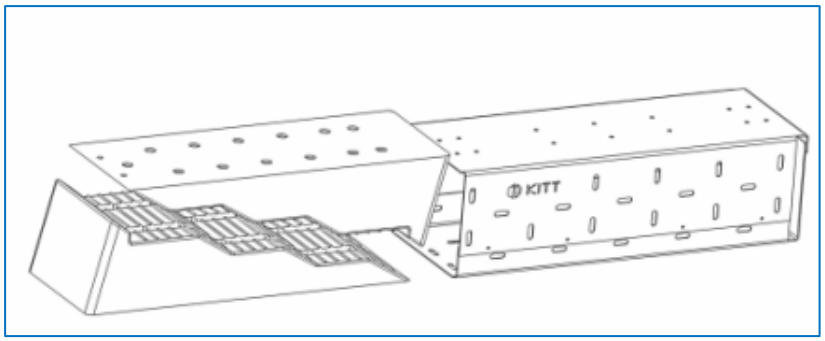

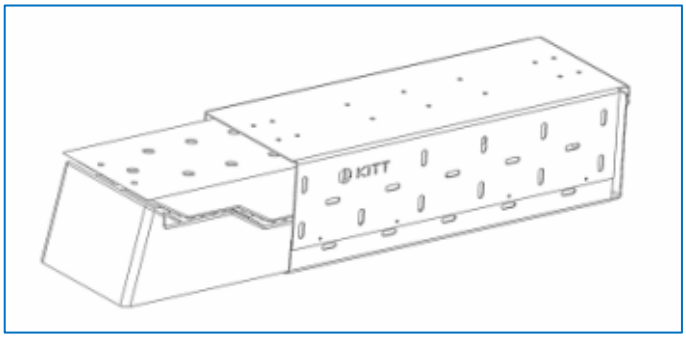

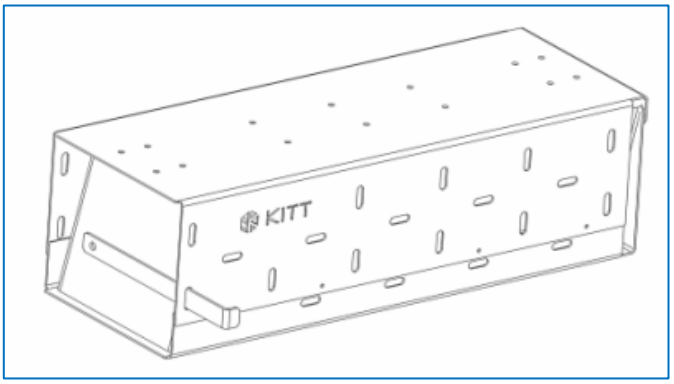

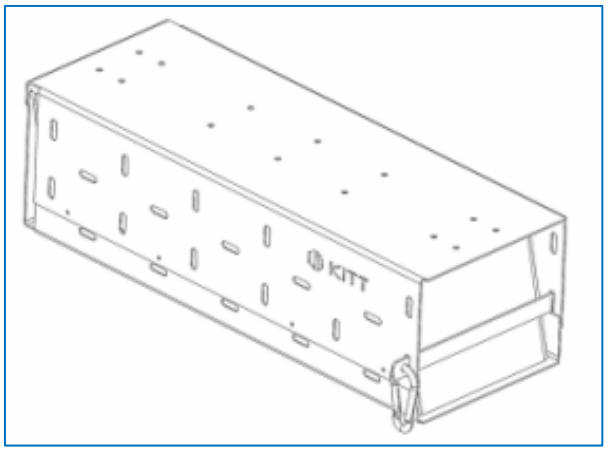

4.4 Po montáži

- Pravidelná vizuální kontrola (správné seřízení, těsné šroubové spojení atd.)

5 Demontáž

- Demontáž je opačným postupem než montáž.

6 Přeprava a skladování

- Balení Backrack+ Level Pack skladujte na suchém, čistém a nezamrzajícím místě při teplotě 10 °C až 25 °C.

7 Čištění a údržba

- V pravidelných intervalech dotahujte upevňovací šrouby.
- Balení Backrack+ Level Pack pravidelně čistěte teplou vodou a vhodnými čisticími prostředky, nejpozději po vystavení slané vodě. Nepoužívejte agresivní čisticí prostředky.
- Základní nosiče / příslušenství nečistěte v myčkách.
- Součásti pravidelně čistěte a ošetřujte ochranou proti korozi (mazivem).

8 Likvidace

Všechny součásti základního nosiče / příslušenství jsou plně recyklovatelné a lze je předat k recyklaci do příslušných sběrných středisek.